Unlimited Polymer Solutions

SIB-DESIGN

ТЕХНИЧЕСКАЯ ИНФОРМАЦИЯ
СЕЧЕНИЯ ПРОФИЛЕЙ

Возможны технические изменения
www.rehau.ru

Строительство
Автомобилестроение
Индустрия

SIB-DESIGN
СЕЧЕНИЯ ПРОФИЛЕЙ

Содержание

Профили коробок 2
Профили импостов / поперечин 3
Профили створок 5
Профили для безимпостных окон 6
Детали для механических соединений 11
Шаблоны 13
Армирование 15
Список артикулов 18
Условные обозначения 20

SIB-DESIGN
СЕЧЕНИЯ ПРОФИЛЕЙ

Профили коробок

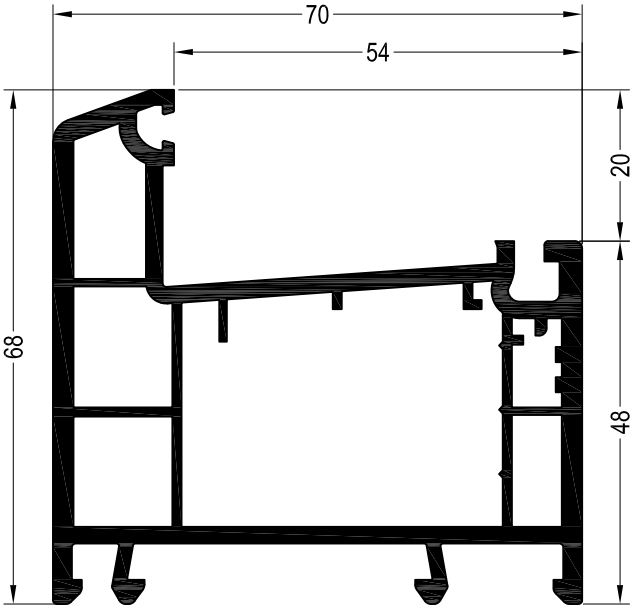

Коробка 68

550711

36

Уплотнения остекления: см. „Указания по остеклению“

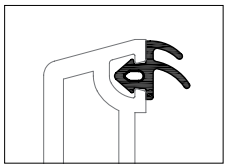

	864952
	865530
	835171

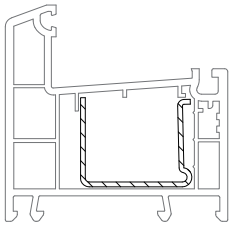

35 x 28

	244506
	1,5
Ix	2,5
Iy	1,1
	6

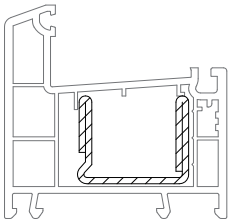

35 x 28

	244536
	2
Ix	5,0
Iy	2,0
	6

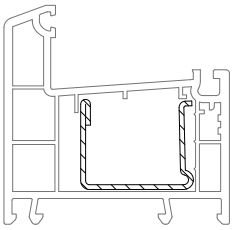

35 x 28

	244516	**244526**
	1,5	2
Ix	2,7	3,4
Iy	1,3	1,7
	6	6

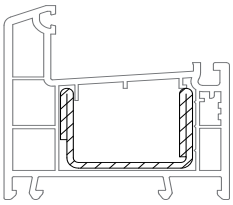

41 x 28

	238600@
	2
Ix	7,1
Iy	2,1
	6

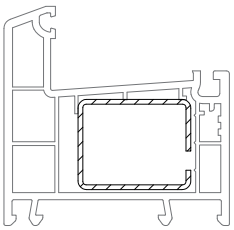

35 x 28

	237091@	**249934@**
	1,5	2
Ix	2,8	3,5
Iy	2,1	2,7
	6	6

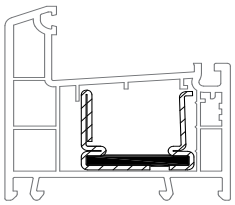

35 x 28

	233134@
	1,5
Ix	1,3
Iy	0,9
	6

SIB-DESIGN
СЕЧЕНИЯ ПРОФИЛЕЙ

Профили импостов / поперечин

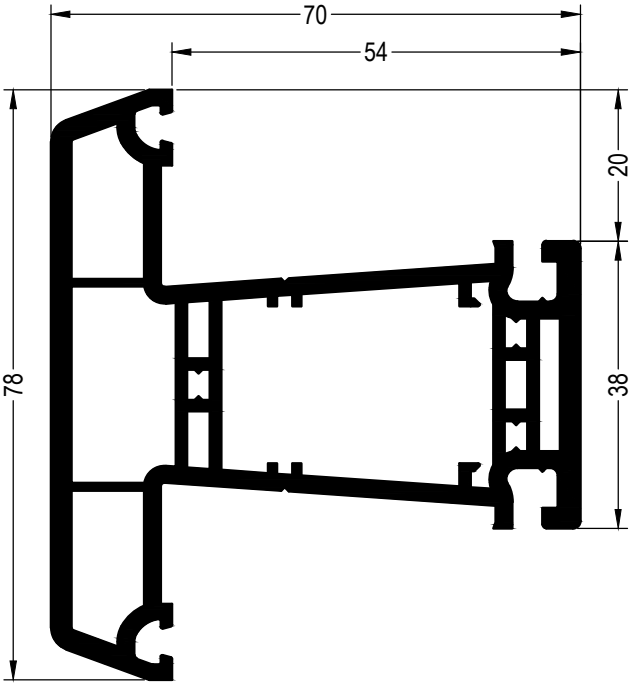

Импост 78

554028

36

Уплотнения остекления: см. „Указания по остеклению“

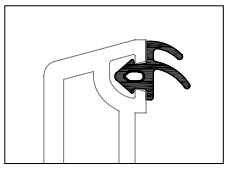

■	**864952**
■	**865530**
□	**835171**

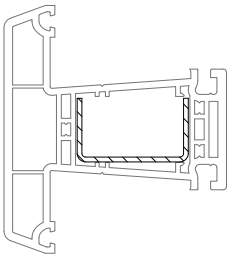

35 x 20

	245536
	1,5
Ix	2,0
Iy	0,42
	6

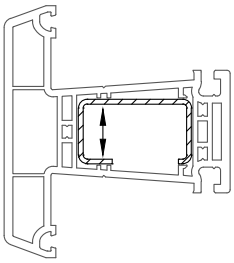

35 x 20

	351692	**351693@**
	1,5	2
Ix	2,2	2,7
Iy	0,64	0,76
	6	6

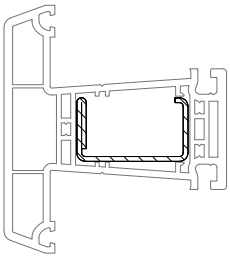

35 x 20

	261831@	**261841**
	1,5	2
Ix	2,5	3,1
Iy	0,56	0,69
	6	6

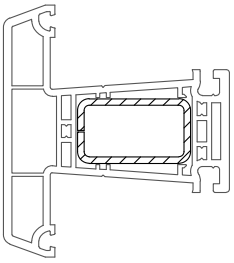

35 x 20

	239583@	**261709@**
	1,5	2
Ix	2,3	2,9
Iy	0,98	1,2
	6	6

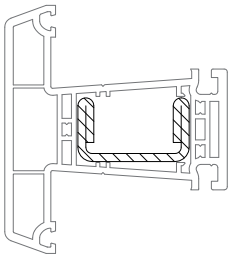

35 x 20

	245526
	2,5
Ix	4,2
Iy	0,89
	6

SIB-DESIGN
СЕЧЕНИЯ ПРОФИЛЕЙ

Профили импостов / поперечин

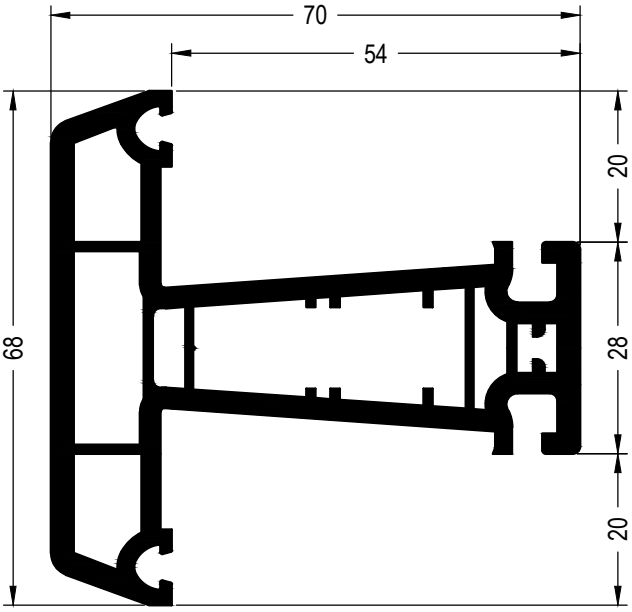

Горбылек 68

550030

24

Уплотнения остекления: см. „Указания по остеклению“

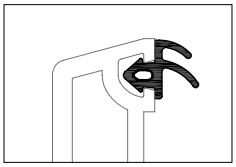

	864952
	865530
	835171

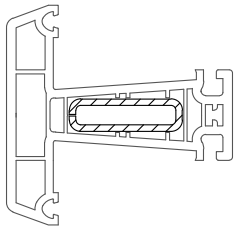

35 x 10

	261801
	2
Ix	1,82
Iy	0,22
	6

SIB-DESIGN
СЕЧЕНИЯ ПРОФИЛЕЙ

Профили створок

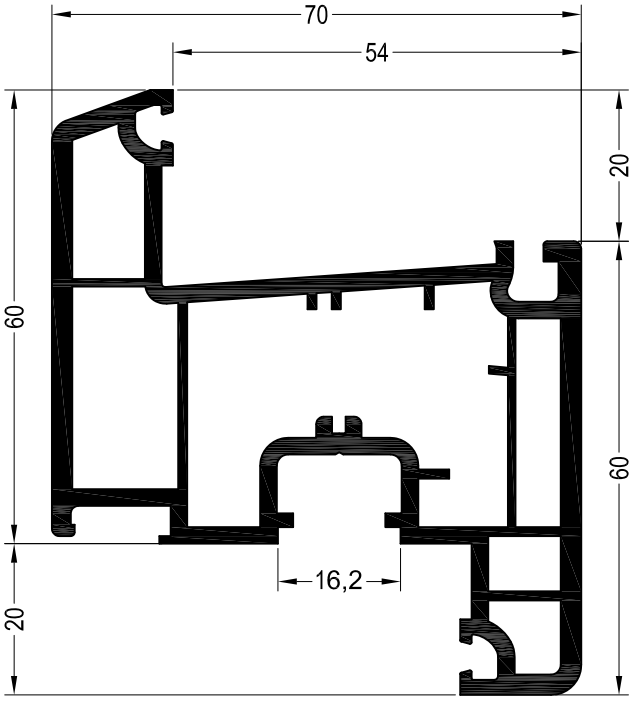

Створка Z60

550721

36

Уплотнения остекления: см. „Указания по остеклению“

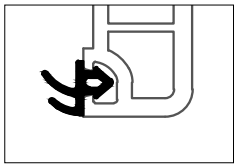

■	**864952**
■	**865530**
□	**835171**

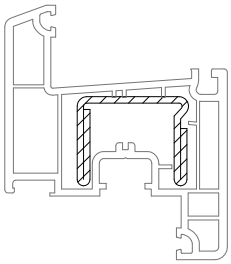

35 x 28

	244536
	2
Ix	5,0
Iy	2,0
	6

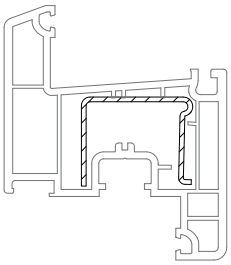

35 x 28

	244506
	1,5
Ix	2,5
Iy	1,1
	6

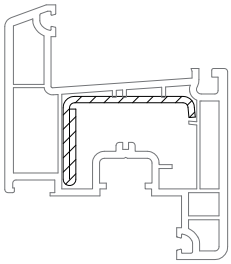

41,5 x 28

	238610@
	2
Ix	3,3
Iy	1,4
	6

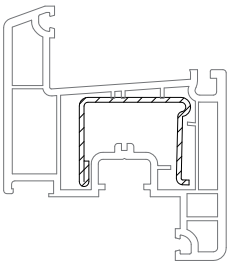

35 x 28

	244516	**244526**
	1,5	2
Ix	2,7	3,4
Iy	1,3	1,7
	6	6

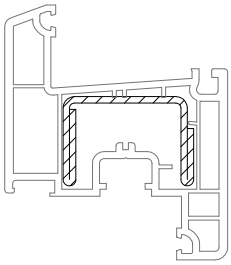

41 x 28

	238600@
	2
Ix	7,1
Iy	2,1
	6

SIB-DESIGN
СЕЧЕНИЯ ПРОФИЛЕЙ

Профили для безимпостных окон

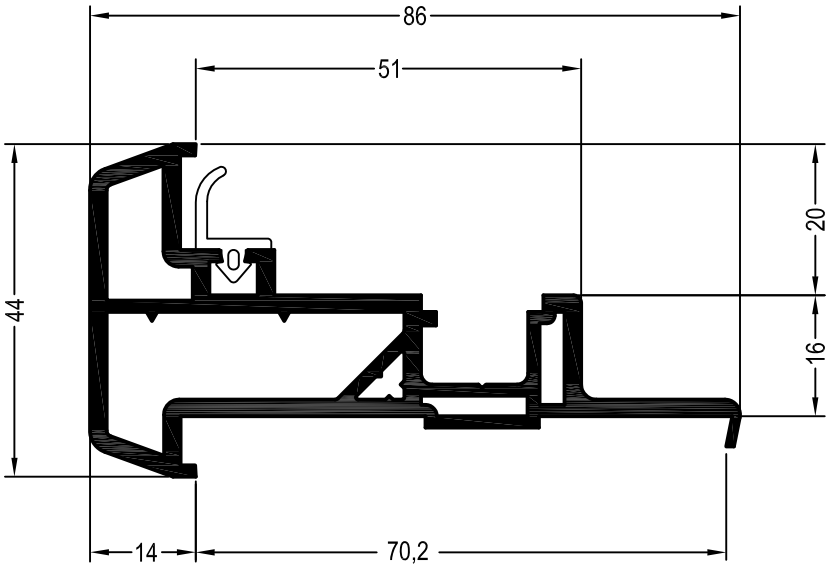

Штульп 70
550085
36

Уплотнения для ремонта

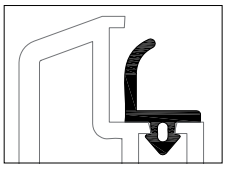

	864940
	865650
	835181

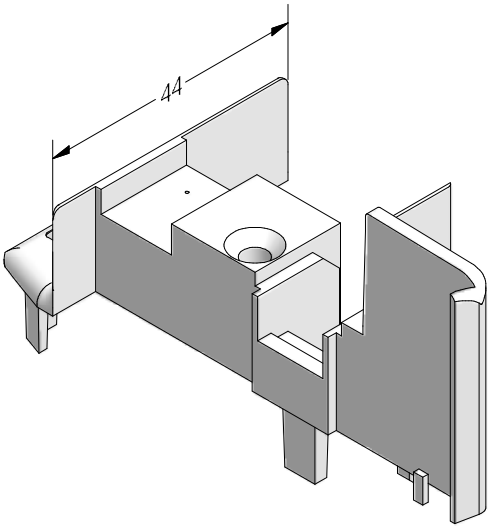

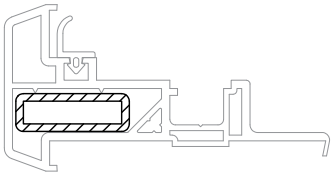

30 x 10

	252924@
	2
Ix	1,3
Iy	0,20
	6

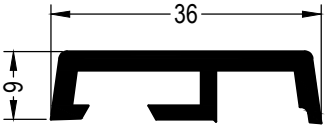

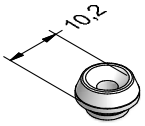

Торцевой колпачок штульпа 70, ASA
356410
356411
50

Внутренний нащельник на стык в окне со штульпом
560950
72

Ниппель под шуруп, ASA
264230
1000

SIB-DESIGN
СЕЧЕНИЯ ПРОФИЛЕЙ

Профили для безимпостных окон

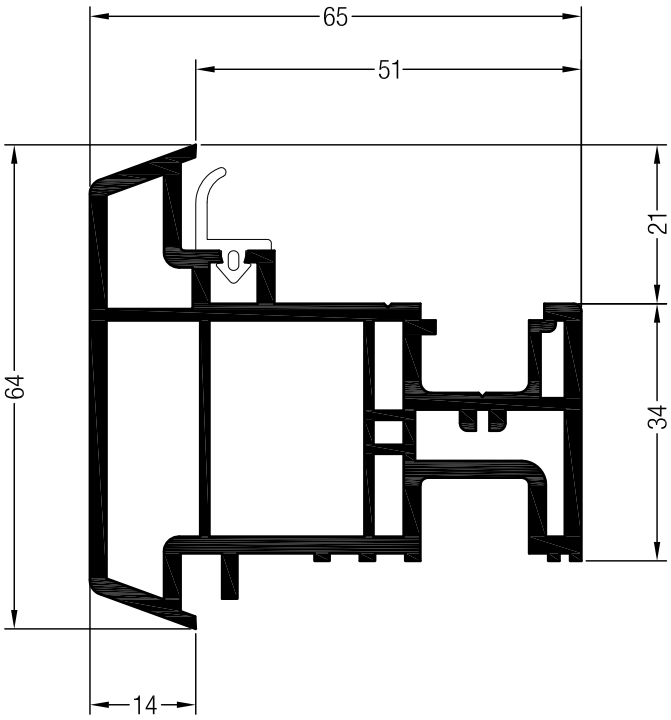

Ложный импост №1

550535 @

36

Уплотнения для ремонта

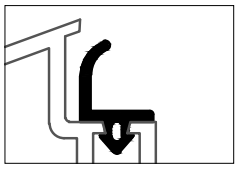

	864940
	865650
	835181

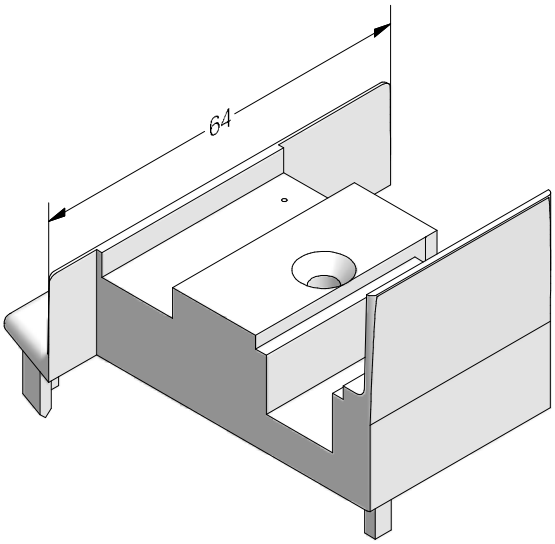

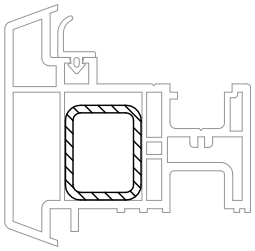

25 x 20

	258524@
	2
Ix	0,87
Iy	1,2
	6

Торцевой колпачок ложного импоста, ASA

356510

356511

50

SIB-DESIGN
СЕЧЕНИЯ ПРОФИЛЕЙ

Профили для безимпостных окон

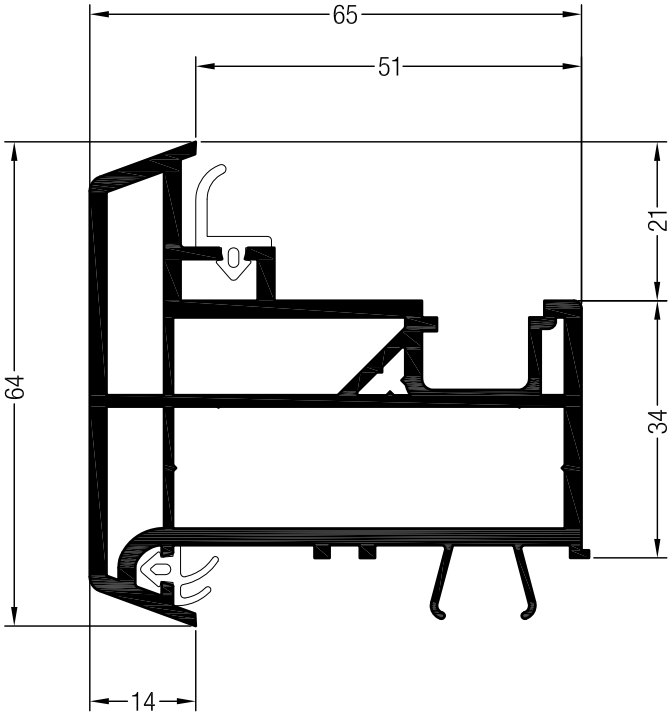

Ложный импост 70

550775

36

Уплотнения для ремонта

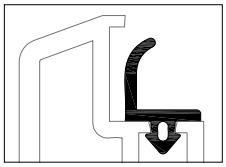

■	**864940**
■	**865650**
□	**835181**

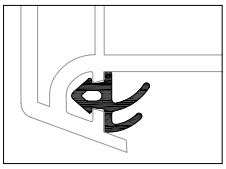

■	**864952**
□	**835171**
■	**865530**

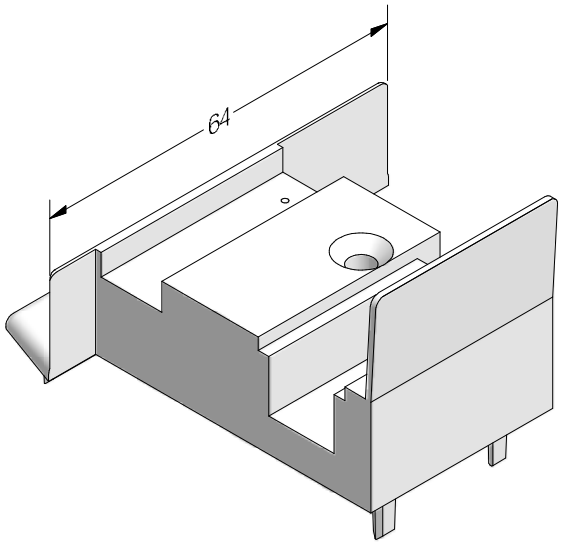

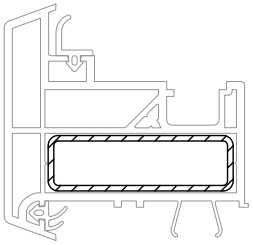

50 x 15

	222065
	1,5
Ix	4,9
Iy	0,7
	6

Торцевой колпачок ложного импоста 70, ASA

356610

356611

50

SIB-DESIGN
СЕЧЕНИЯ ПРОФИЛЕЙ

Профили для безимпостных окон

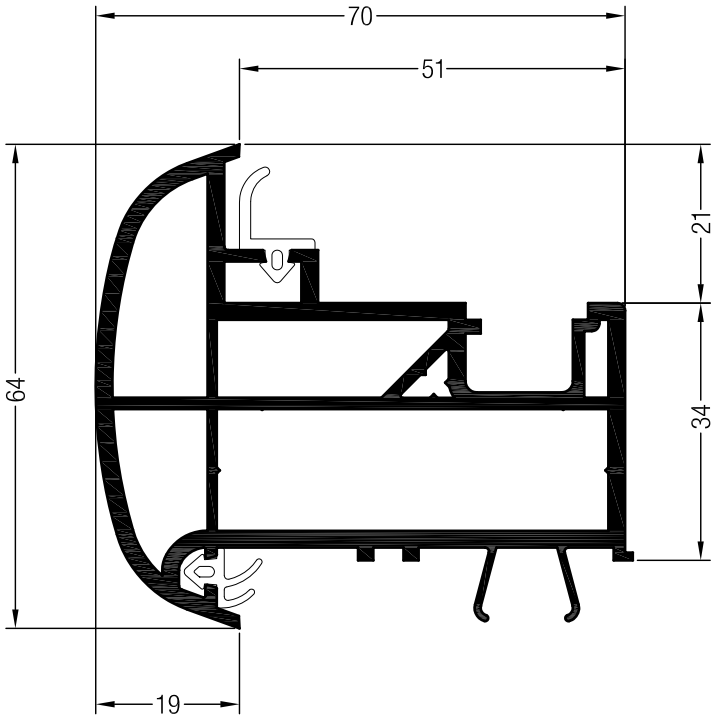

Ложный импост 70 круглый

550536 @ @

36

Уплотнения для ремонта

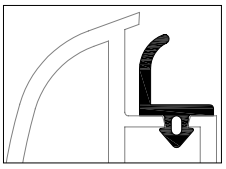

	864940
	865650
	835181

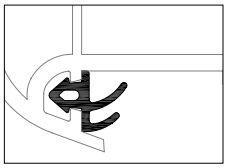

	864952
	835171
	865530

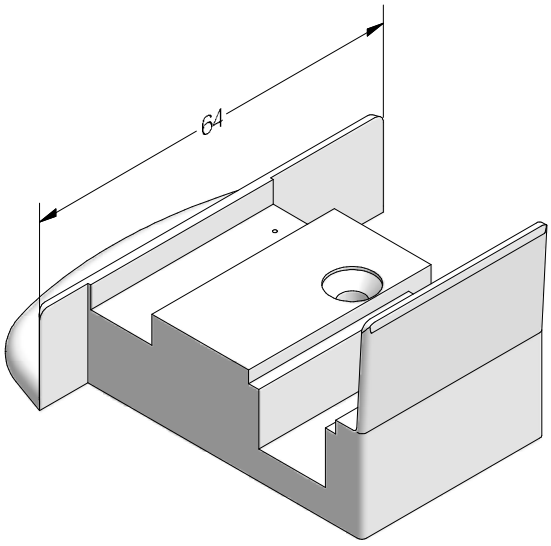

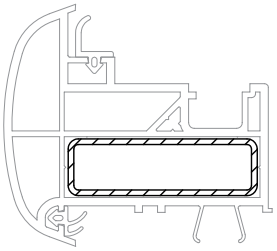

50 x 15

	222065
	1,5
Ix	4,9
Iy	0,7
	6

Торцевой колпачок ложного импоста 70 круглого, ASA

356710 @

356711 @

50

SIB-DESIGN
СЕЧЕНИЯ ПРОФИЛЕЙ

Профили для безимпостных окон

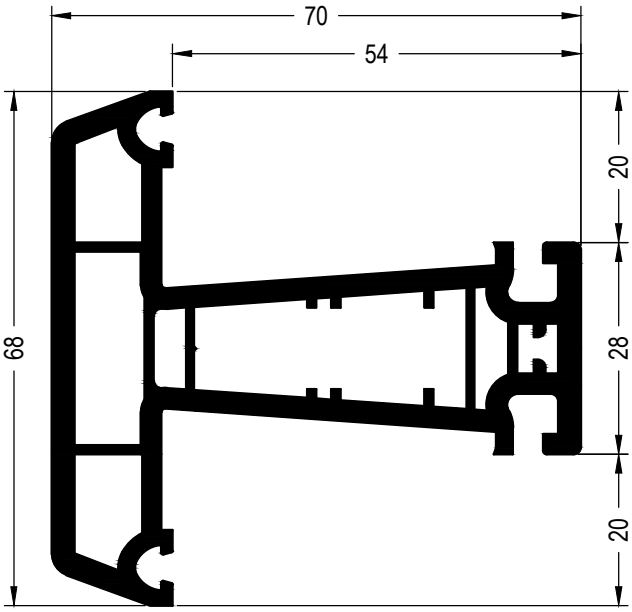

Горбылек 68

550030

24

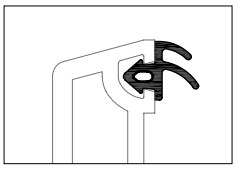

	864952
	865530
	835171

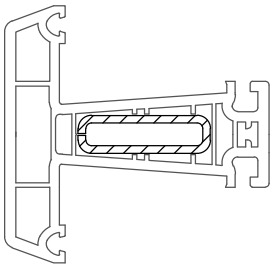

35 x 10

	261801
	2
Ix	1,8
Iy	0,22
	6

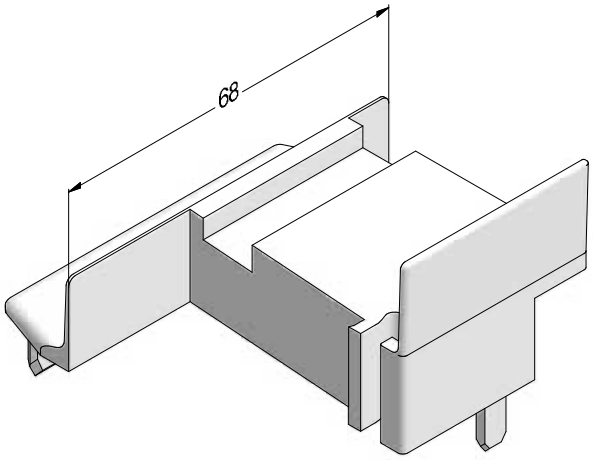

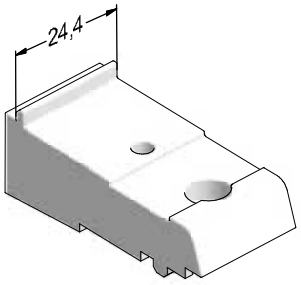

Торцевой колпачок горбылька 68,
ASA

222807

222817

20

Вставка дистанционная горбылька 68,
ABS

247496

20

Детали для механических соединений

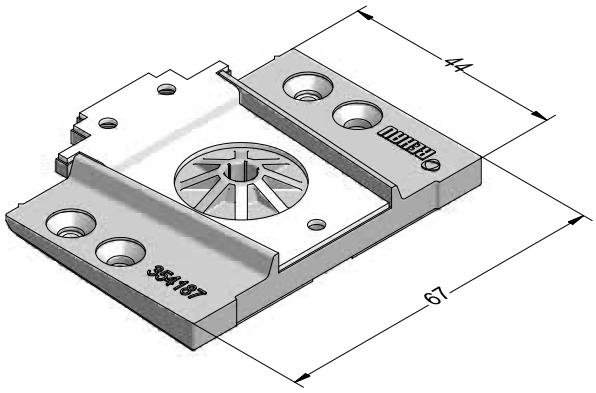

Механический соединитель импоста 78,
литой металлический
354187
100

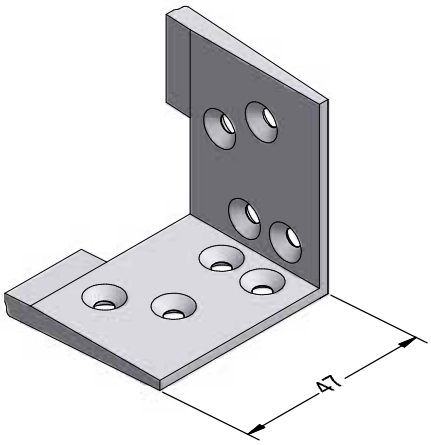

Уголок для установки горбылька или импоста,
литой металлический
226253
50

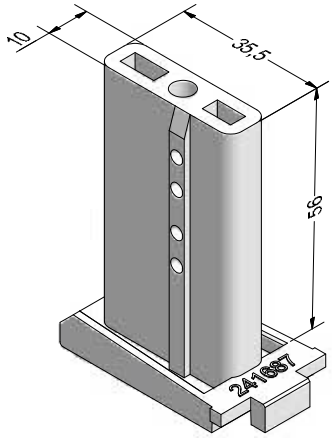

Механический соединитель
горбылька 68,
PA
241687 @
100

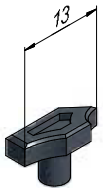

Фиксатор универсальный,
ASA
241937
500

SIB-DESIGN
СЕЧЕНИЯ ПРОФИЛЕЙ

Детали для механических соединений

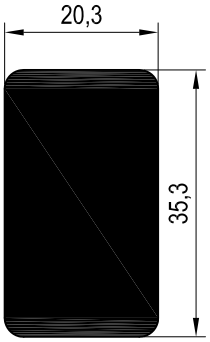

Механический соединитель
импоста 78 универсальный
247167
2

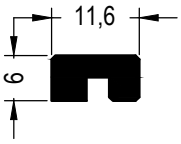

Профиль фиксирующий
241957
36

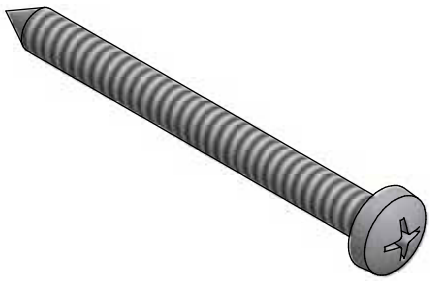

Шуруп 6,3 x 70,
сталь оцинкованная
260633
250

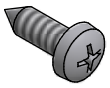

Шуруп 4,2 x 13,
сталь оцинкованная
261447
300

Шаблоны

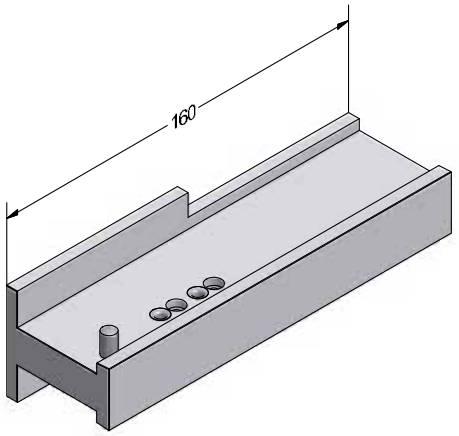

Шаблон для механического соединения
горбылька 68
(отв. в горбыльке)
241947
1

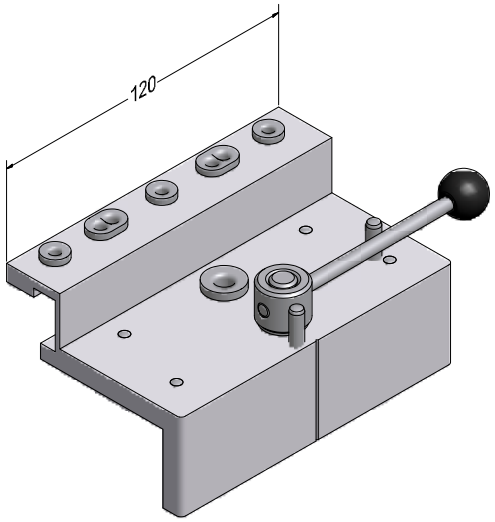

Шаблон для механического соединения,
сверления отверстий фиксаторов
горбылька 68
227045
1

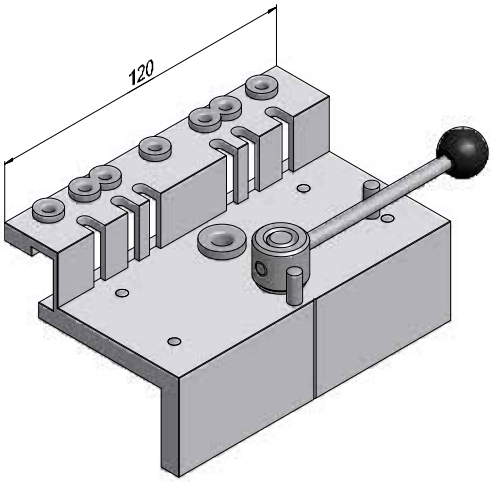

Шаблон для механического соединения,
сверления отверстий фиксаторов
горбылька 68
248346
1

Шаблоны

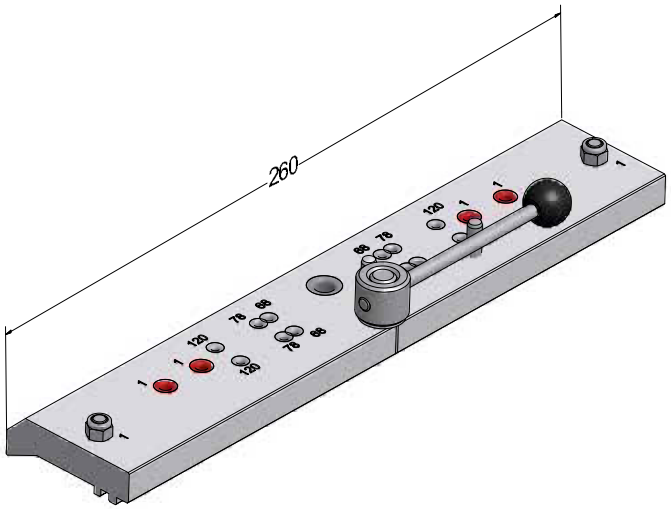

Шаблон для механического соединения
горбылька 68, импоста 78

227035

1

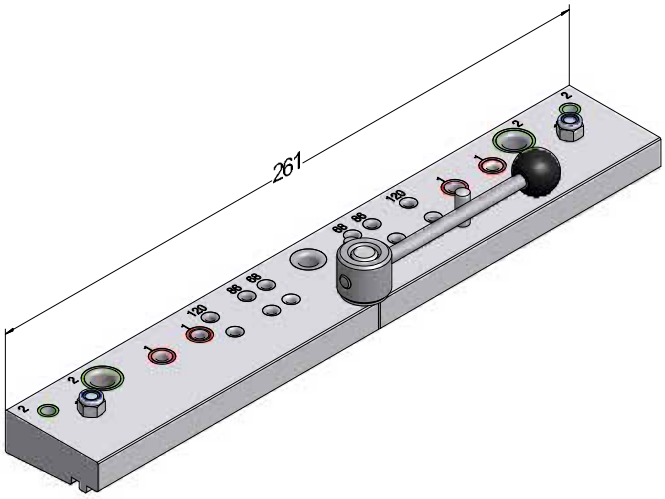

Шаблон для механического соединения
горбылька 68, импоста 78

222529

1

SIB-DESIGN
СЕЧЕНИЯ ПРОФИЛЕЙ

Армирование

Эскиз	№ арт.		Ix	Iy
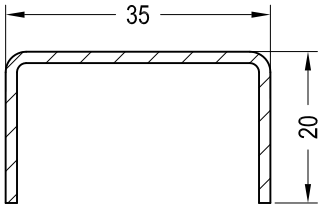	**245536**	1,5	2,0	0,42
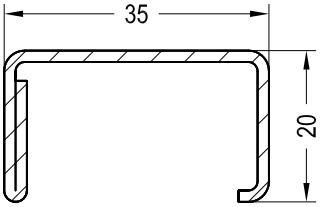	**261831@**	1,5	2,5	0,56
	261841	2	3,1	0,69
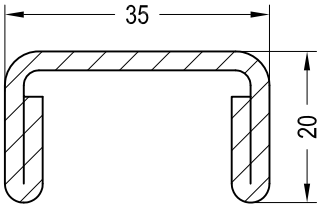	**245526**	2,5	4,2	0,89
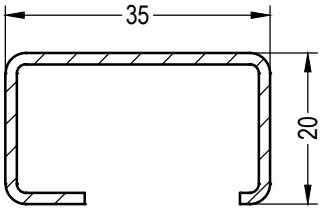	**351692**	1,5	2,2	0,64
	351693@	2	2,7	0,76
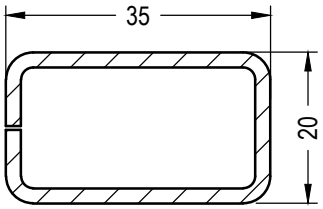	**239583@**	1,5	2,2	0,64
	261709@	2	2,9	1,2
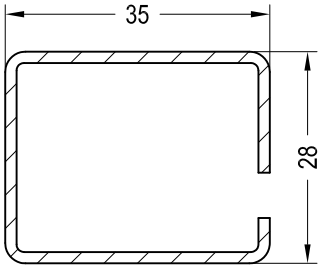	**237091@**	1,5	2,8	2,1
	249934@	2	3,5	2,7

SIB-DESIGN
СЕЧЕНИЯ ПРОФИЛЕЙ

Армирование

Эскиз	№ арт.		Ix	Iy
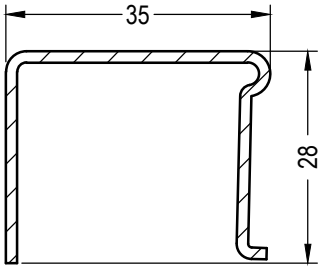	**244506**	1,5	2,5	1,1
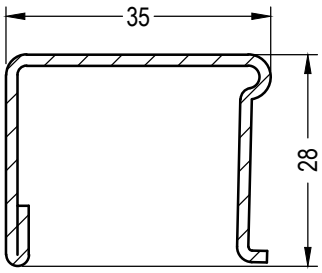	**244516**	1,5	2,7	1,3
	244526	2	3,4	1,7
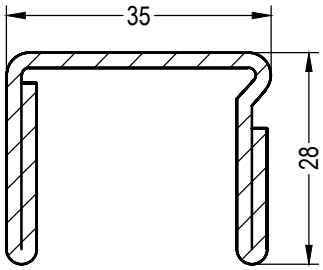	**244536**	2	5,0	2,0
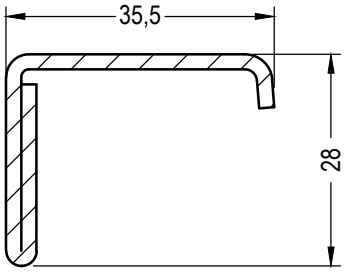	**244546@**	2	2,2	1,3
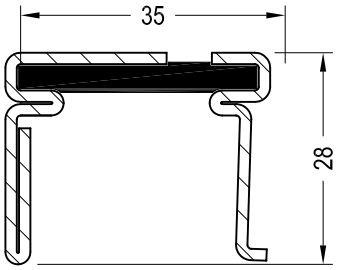	**233134@**	1,5	1,3	0,9

SIB-DESIGN
СЕЧЕНИЯ ПРОФИЛЕЙ

Армирование

Эскиз	№ арт.		Ix	Iy
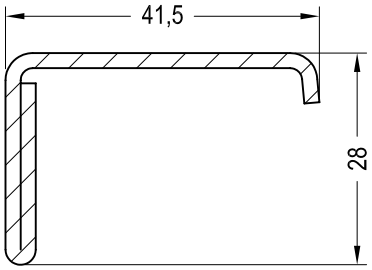	**238610@**	2	3,3	1,4
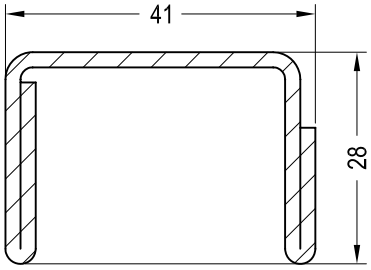	**238600@**	2	7,1	2,1
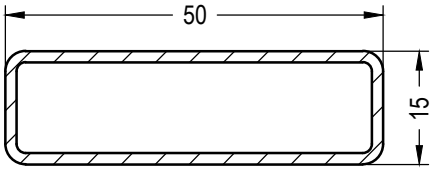	**222065**	2	4,8	0,69
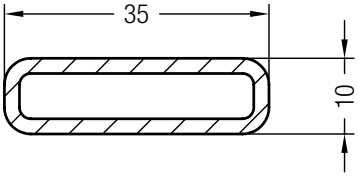	**261801**	2	1,8	0,22
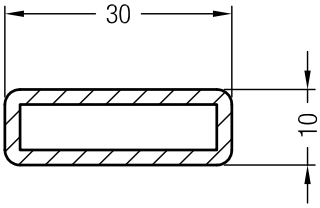	**252924@**	2	1,3	0,20
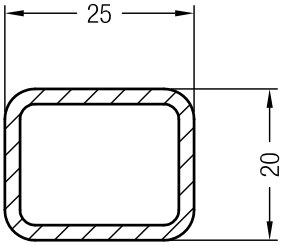	**258524@**	2	1,2	0,87

Список артикулов

№ арт.	Название	Пачка / связка, м.	Палета, м.	Палета, шт.	Коробка, шт.	Стр.
222065	Армирование 50x15x2	6	336			17
222529	Шаблон				1	14
222807	Торц. колпачок горбылька, прав.			600	20	10
222817	Торц. колпачок горбылька, лев.			600	20	10
226253	Уголок для установки горбылька или импоста			7500	50	11
227035	Шаблон				1	14
227045	Шаблон				1	13
233134@	Армирование 35x28x1,5 с терморазрывом	6	300			16
237091@	Армирование 35x20x1,5	6	468			15
238600@	Армирование 41x28x2	6	288			17
238610@	Армирование 41,5x28x2	6	384			17
239583@	Армирование 35x20x1,5 замкнутое	6	504			15
241687@	Механический соединитель горбылька 68				100	11
241937	Фиксатор универсальный				500	11
241947	Шаблон				1	13
241957	Профиль фиксирующий	36				12
244506	Армирование 35x28x1,5	6	504			16
244516	Армирование 35x28x1,5 с загибом	6	504			16
244526	Армирование 35x28x2 с загибом	6	432			16
244536	Армирование 35x28x2 с 2 загибами	6	312			16
244546@	Армирование 35,5x28x2	6	432			16
245526	Армирование 35x20x2,5	6	324			15
245536	Армирование 35x20x1,5	6	504			15
247167	Механический соединитель импоста 78 универсальный		2			12
247496	Вставка дистанционная горбылька 68			1260	20	10
248346	Шаблон				1	13
249934@	Армирование 35x28x2	6	312			15
252924@	Армирование 30x10x2	6				17
258524@	Армирование 25x20x2	6				17
260633	Шуруп 6,3x70				250	12
261447	Шуруп 4,2x13				300	12
261709@	Армирование 35x20x2 замкнутое	6				15
261801	Армирование 35x10x2	6	480			17
261831@	Армирование 35x20x1,5	6	432			15
261841	Армирование 35x20x2	6	432			15
264230	Ниппель под шуруп				1000	6
351692	Армирование 35x20x1,5 полузамкнутое	6	504			15
351693@	Армирование 35x20x2 полузамкнутое	6	504			15
354187	Мех. соединитель импоста 78				100	11
356410	Торц. колпачок штульпа 70, прав.			1000	50	6

Список артикулов

№ арт.	Название	Пачка / связка, м.	Палета, м.	Палета, шт.	Коробка, шт.	Стр.
356411	Торц. колпачок штульпа 70, лев.			1000	50	6
356510	Торц. колпачок ложного импоста №1, прав.			700	50	7
356511	Торц. колпачок ложного импоста №1, лев.			700	50	7
356610	Торц. колпачок ложного импоста 70, прав.			700	50	8
356611	Торц. колпачок ложного импоста 70, лев.			700	50	8
356710@	Торц. колпачок л. импоста 70 круглого, прав.			500	50	9
356711@	Торц. колпачок л. импоста 70 круглого, лев.			500	50	9
550030	Горбылек 68	24	576			4,10
550085	Штульп 70	36	972			6
550535@	Ложный импост №1	36	540			7
550536@	Ложный импост 70 круглый	36	540			9
550711	Коробка 68	36	432			2
550721	Створка Z60	36	432			5
550775	Ложный импост 70	36	540			8
554028	Импост 78	36	432			3
560950	Внутренний нащельник на стык в окне со штульпом	72	4464			6

SIB-DESIGN
СЕЧЕНИЯ ПРОФИЛЕЙ

Условные обозначения

Цвет черный
Цвет серый
Цвет белый
Цвет серебристый
Цвет произвольный
Норма упаковки (также см. „Список артикулов“)
Толщина стенки, мм
С уплотнениями, устанавливаемыми вручную
Свариваемые уплотнения
Несвариваемые уплотнения
Шаблон
Правый
Левый
@ Нестандарт (склад Гжель), срок поставки по запросу
Ix Момент инерции отн. оси X, см^4
Iy Момент инерции отн. оси Y, см^4

Наши практические устные и письменные технические консультации основываются на опыте и проводятся с полным знанием дела, но, тем не менее, не являются обязательными к выполнению указаниями. Находящиеся вне нашего влияния различные условия производства и эксплуатации исключают какие-либо претензии по нашим рекомендациям. Рекомендуется проверить, насколько пригоден для предусмотренного Вами использования продукт REHAU. Применение и использование, а также переработка продукта происходят вне нашего контроля и поэтому всецело попадают под Вашу ответственность. В случае возникновения вопроса об ответственности возмещение ущерба распространяется только на стоимость поставленного нами и использованного Вами товара. Наши гарантии распространяются на стабильное качество нашего продукта, выпускаемого согласно нашей спецификации и в соответствии с нашими общими условиями поставки и оплаты. Авторские права на документ защищены. Права, особенно на перевод, перепечатку, снятие копий, радиопередачи, воспроизведение на фотомеханических или других подобных средствах, а также сохранение на носителях данных, защищены.