МЫ ОТКРЫВАЕМ ПРОСТРАНСТВО

Roto Patio Life

Система сдвижной фурнитуры

Монтажная инструкция для параллельно-сдвижной системы Patio Life /дерево/

февраль 2008

Состояние: 2008
Roto Frank AG
Stuttgarter Straße 145–149
70771 Leinfelden-Echterdingen.
Подготовка русскоязычной версии:
Виктор Дмитриев
Представительство Рото Франк
Окучия Будовлане Сп. з о.о
ул. М. Расковой 17, оф. 612, 02660 Киев
тел.: (044) 501 04 18, факс (044) 568 53 95

Состояние: февраль 2008. Сохраняется право вносить изменения.

Содержание

Ответственность производителя	Seite 4
Общая информация по системе Roto Patio Life	7
Техническое описание Roto Patio Life	8
Схемы	9
Обзор фурнитуры	10
Список артикулов	11–15
Шаблоны	16
Размеры створок и необходимая фурнитура	17
Створка - подготовка к оковке	18
Монтаж элементов фурнитуры на створке	19
Монтаж уплотнителей на створке	20
Рама - подготовка к оковке	21
Монтаж порога / монтаж отлива	23
Монтаж фурнитуры на раме	24–25
Монтаж уплотнителя на импосте	26
Монтаж ответных планок	27
Монтаж прижимов	28–29
Схема C-подготовка к оковке	30–31
Схема D-подготовка к оковке	32–35
Установка и снятие створки	36
Инструкция по обслуживанию	37

Параллельно-сдвижная фурнитура для окон и балконных дверей.

Соблюдение следующих положений для параллельно-сдвижной фурнитуры является обязательным.
Несоблюдение этих правил освобождает производителя от ответственности.

1. Информация о продукте и применение по назначению

Параллельно-сдвижная фурнитура в смысле этого определения - это фурнитура для параллельно-сдвижных окон и балконных дверей служащих элементами внешнего ограждения. В комбинации со сдвижными могут устанавливаться глухие остекления и /или функциональные створки, например, для мытья стёкол.

Выполненные таким образом створки могут быть:
- сдвижные
- выносные и сдвижные
- наклонные и сдвижные
- выносные, наклонные и сдвижные
- паралельно-сдвижные и сдвижные
- наклонные, паралельно-сдвижные и сдвижные

Сдвижная фурнитура применяется в вертикальных створках и в вертикально встроенных створках балконных дверей из дерева, ПВХ, алюминия или стали, а также соответствующихкомбинаций этих материалов. Сдвижная фурнитура в данном случае снабжена механизмом запирания створки и сдвижными тележками, размещёнными в горизонтальной нижней части сдвижной створки. Дополнительно створки могут быть снабжены откидными ножницами и подъёмными или паралельно-сдвижными механизмами. При помощи фурнитуры створки закрываются, устанавливаются в положение проветривания, а также сдвигаются в сторону.
Отличающиеся от вышеуказанных способы открывания не соответствуют назначению данной фурнитуры. Противовзломные окна и балконные двери, окна и балконные двери предназначенные для работы в условиях повышенной влажности, а также в условиях с агрессивной средой или среде с содержанием веществ, вызывающих коррозию, требуют применения специально предназначенной для этого фурнитуры, соответственно для каждого случая индивидуально.
Открытые окна и балконные двери выполняют лишь ограждающую функцию и не соответствуют требованиям относительно герметичности, защиты от проникновения осадков, звукоизоляции, теплоизоляции, а также противовзломной защиты.
Во время сильного ветра или сквозняка створки окон и балконных дверей должны быть заперты. Под влиянием ветра или сквозняка в данном случае следует понимать такое воздействие воздушных масс, когда створка окна или балконной двери, находясь в одном из положений открывания, будет самопроизвоьно безконтрольно открываться или закрываться под воздействием напора воздуха. В открытом положении окна или балконные двери могут быть зафиксированы только лишь при помощи дополнительных фиксирующих элементов фурнитуры. Устойчивость запертого окна на воздействия порывов ветра зависит от конструкции конкретных окон или балконных дверей. Если устойчивость окон к порывам ветра должна соответствовать нормам DIN EN 12210 (а именно, давление во время испытаний р3) необходимо отдельно оговорить этот момент и подобрать соответствующую фурнитуру, согласовать конструкцию окна и материал изготовления оконной рамы.
По умолчанию наклонно-сдвижная фурнитура соответствует требованиям, изложенным в нормах DIN 18025. Подбор соответствующей фурнитуры, как и правильный монтаж окон и балконных дверей, являются необходимыми условиями.

2. Неправильное использование

Неправильное использование или использование не по назначению наклонно-сдвижной
фурнитуры для окон и балконных дверей имеет место, прежде всего, в следующих
случаях:
- если в области функционирования створки будут находиться препятствия, блокирующие её работу в соответствиии с назначением;
- если на створки окон или балконных дверей воздействует дополнительная нагрузка;
- если во время закрывания или задвигания створки окна или балконной двери будет иметь место препятствие, блокирующее её работу между створкой и рамой.

3. Ответственность / исключение ответственности

Фурнитура, как единое целое должна состоять исключительно из элементов системы Roto. При неправильно выполненном монтаже фурнитуры и / или применении не оригинальных или не допущенных изготовителем фурнитуры дополнительных элементов, ответственность исключается.

4. Область применения

4.1 Максимальный вес створки и размеры по фальцу

Допустимые высота и ширина створок, указанные в информационных материалах для пунктов продаж и проектантов, а также в монтажных инструкциях фурнитуры ROTO, не могут быть превышены. Максимальный вес створки установлен на основании параметров элементов с наименьшей нагрузочной способностью. Указанная область применения, а также места монтажа фурнитуры являются обязательными.

4.2 Подбор фурнитуры

Рекомендации производителя относительно правильного подбора фурнитуры (например, применения внешних ручек, комплектации противовзломных окон и балконных дверей) следует понимать как обязательные к исполнению.

Состояние: февраль 2008. Сохраняется право вносить изменения.

5. Техническое обслуживание

С точки зрения безопасности элементы фурнитуры следует регулярно проверять на стабильность крепления и корректность работы. В случае необходимости нужно подтянуть крепёжные шурупы или же заменить те или инные элементы.
Кроме того, минимум ежегодно, необходимо производить следующие операции по обслуживанию:
• смазка и контроль всех подвижных элементов, а также мест запирания наклонно-сдвижной фурнитуры;
• разрешается употреблять только такие средства для очистки и смазки, которые ни коим образом не могут повредить антикоррозионную защиту фурнитуры;
Все регулировки, а также замена элементов фурнитуры могут производиться только работниками специализированного учреждения.
Во время обслуживания поверхности окон или балконных дверей, например, во время покраски или полирования, все элементы фурнитуры должны быть защищены от попадания на них красящих или других веществ, способствующих их загрязнению.

5.1 Покрытие фурнитуры

Нанесенные электролитическим путём цинковые покрытия не разрушаются при нормальных условиях в помещении, если на поверхности не образуется конденсат или если он быстро исчезает при случайном возникновении.
Чтобы сохранить исходное качество поверхности и избежать коррозии, необходимо соблюдать следующие правила:
- Фурнитуру (фальцевое пространство), особенно во время строительства, хорошо проветривать во избежание прямого образования влаги или конденсата на поверхности.
- Не подвергать элементы фурнитуры опасности образования отложений или загрязнений строительными материалами (строительная пыль, штукатупка, цемент и т. д.).
- Агрессивные испарения (возникшие, например, от различных кислот, аммиака, аминных или аммиачных соединений, альдегидов, фенолов, дубильных кислот и т. д.) в сочетании с малейшим образованием конденсата могут привести к быстрой коррозии фурнитуры.
При появлении агрессивных сред необходимо обеспечить интенсивное проветривание конструкций. В особенности для окон и дверей из дуба или пород древесины с высоким содержанием дубильных кислот.
- В дальнейшем не должны применяться кислотосодержащие герметики, поскольку как прямой контакт с ними, так и испарения от этих веществ могут повредить покрытие.
- Элементы фурнитуры чистить только мягкими, pH--нейтральными чистящими средствами в разведённой форме. Ни в коем случае не применять агрессивные, кислотосодержащие чистящие средства или средства ухода с вышеперечисленными составляющими.

6. Информация и инструкции

В соответствии с предписаниями закона о предоставлении информации, инструкций и указаний по техническому обслуживанию предоставляется следующая документация:
- проектировщикам - „Материалы для проектировщиков";
- пунктам продаж - „Каталоги";
- производителям - „Монтажные инструкции" и „Схемматические рисунки";
- инвесторам и пользователям - „Инструкции по смазке и техническому обслуживанию", а также "Инструкцию по использованию".
Для обеспечения правильного функционирования наклонно-сдвижной фурнитуры для окон и балконных дверей:
- проектировщикам необходимо запрашивать информацию об изделиях у завода-изготовителя и принимать её к сведению;
- торгующим организациям необходимо принимать во внимание информацию об изделиях, содержащуюся в технических условиях, а также запрашивать у завода-изготовителя монтажные инструкции, инструкции по техническому обслуживанию, уходу, использованию и предоставлять их переработчикам;
- переработчикам необходимо принимать во внимание информацию, содержащуюся в технических условиях, а также запрашивать у завода-изготовителя инструкции по техническому обслуживанию и использованию для предоставления в свою очередь строительным организациям и конечному потребителю.

7. Подобные варианты фурнитуры

Подобные варианты фурнитуры с тележками для сдвигания и запорными элементами, например фурнитура для сдвижных дверей, складывающихся по типу гармошки необходимо, в зависимости от назначения рассматривать с учётом информации о продукте и использования его в соответствиии с назначением, примеров неправильного использования, учёта области применения, его смазки и обслуживания, информационных материалов и инструкций.

Балконные двери из дерева

профиль 68 x 92 мм / расстояние от рамы 28 мм

Надежность работы фурнитуры

■ Устойчивая и надежная работа фурнитуры обеспечивается при соблюдении следующих требований:

1. Соблюдение области применения относительно высоты и ширины створки по фальцу, допустимого веса створки и ширины всей конструкции в соответствии с требованиями производителя профиля

2. Квалифицированный монтаж фурнитуры в соответствии с данной инструкцией.

3. Квалифицированный монтаж конструкции в проёме.

4. Положений инструкции по техническому обслуживанию и эксплуатации.

5. Весь комплект фурнитуры должен состоять из оригинальных деталей ROTO. Использование деталей от других производителей исключает любые гарантийные обязательства.

6. Верхнюю и нижнюю шины необходимо регулярно очищать, чтобы обеспечить нормальную работу сдвижного механизма.

Ответственность производителя

■ Крепление ручки производится винтами M5x..DIN 965. Для крепления элементов механизма центрального запора необходимо использовать нержавеющие, специальные шурупы для оконной фурнитуры. Изготовитель окна должен обеспечить надежное крепление всех деталей фурнитуры, и в случае необходимости получать дополнительную информацию у производителя шурупов. При остеклении окон необходимо строго придерживаться рекомендаций по креплению стеклопакетов для каждого конкретного вида окон.

Исключение ответственности

■ Изготовитель фурнитуры не несет ответственности за ненадежную работу или повреждение деталей фурнитуры, а также за оснащенные ею окна и двери, если это вызвано несоблюдением установленных правил, инструкций по монтажу или диаграмм применения..

Внимание

Все данные каталога тщательно подобраны и проверены. Просим принять во внимание, что могут появиться изменения, вызванные влиянием технического прогресса, изменением законодательства и истечением срока действия. Учитывая эти обстоятельства мы не можем гарантировать в течение неограниченного периода времени полноту и точность информации, которая содержится в данном каталоге.

Все права на печать и распространение этого каталога принадлежат издателю.

Roto Patio Life

Система параллельно-сдвижной фурнитуры для сдвижных створок весом до 300 кг

Описание продукта

Patio Life повышает удобство обслуживания крупногабаритных балконных дверей, так как исключает необходимость приподнимания дверей при их открывании. Путём установки ручки в соответствующее положение уплотнители, расположенные на створке прижимаются к раме или обратно прижимаются к створке. В закрытом положении створка уплотняется по всему периметру.
Patio Life может применяться для остекления крупногабаритных балконных дверей с шириной створки до 3235 мм, высотой до 2670 мм и весом до 300 кг. Различные варианты размещения створок расширяют возможности в организации помещений ресторанов, отелей и т.д.

Важнейшие преимущества:

Обслуживание:

• удобное обслуживание - нет необходимости в приподымании створки при её открывании.
• лёгкое закрывание - прилагаемое усилие для закрывания не зависит от веса створки
• лёгкое и понятное обслуживание благодаря аналогии установки ручки как в поворотно-откидном окне, что снижает риск неправильного обслуживания ➔ запирание вниз

Функциональность:
- замечательные ходовые качества благодаря особой конструкции ходовых механизмов со щётками, которые делают комфортной эксплуатацию и повышают срок службы механизма.
- в положении ручки 180° створка устанавливается в запертое положение для проветривания, незаметное снаружи. Створка в таком положении полностью заперта и уплотнена в нижней её части по всей длине. Только в верхней части образуется щель шириной около 5 мм по всей ширине створки
- в конструкции применён низкий порог во избежание преград для жизненного пространства.

Безопасность:
- даже в стандартной варианту створка по стороне ручки снабжена четырьмя противовзломными точками
- благодаря особенностям конструкции вывешивание створки практически невозможно
- дополнительные противовзломные точки на импосте способствуют увеличению уровня противовзломной защиты
- возможность применения электронных средств контроля за состоянием створки

Плотность/термоизоляция:
- Новый низкий порог. Специальная композиция изоляционных материалов обеспечивает оптимальный температурный порог и совершенные изоляционные качества ➔ потери тепла сокращены до минимума

Ширина створки: .....760 мм – 3235 мм
Высота створки: .....690 мм – 2670 мм
Внешняя ширина рамы: .....max. 6500 мм
Вес створки: ..... max. 300 кг

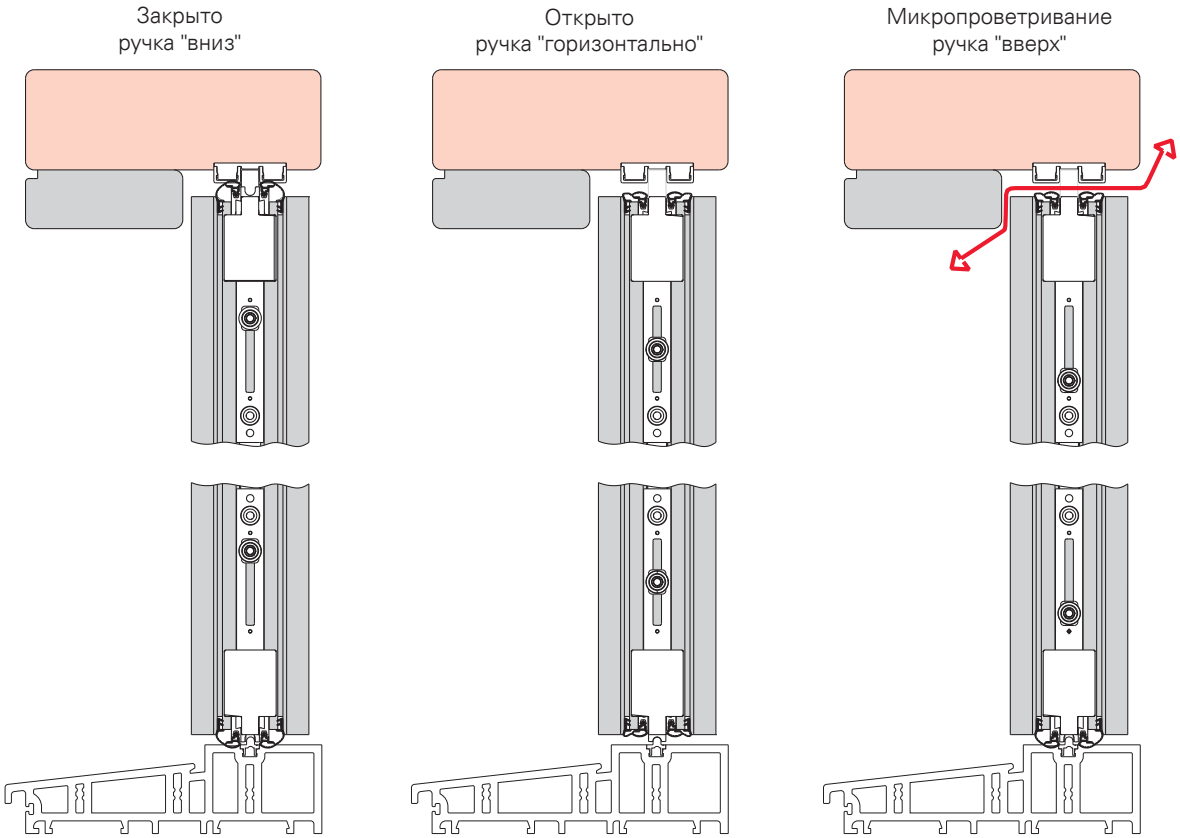

Состояние: февраль 2008. Сохраняется право вносить изменения.

Различные варианты Patio Life:

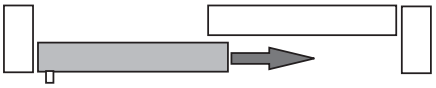

Схема A
DIN левая

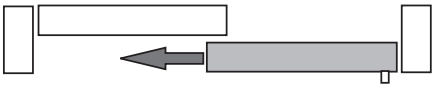

Схема A
DIN правая

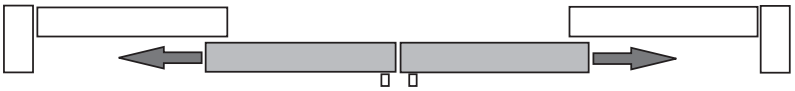

Схема C

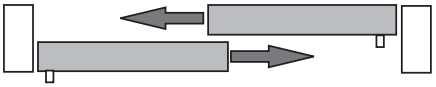

Схема D

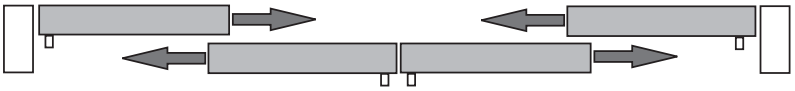

Схема F

Схема G2

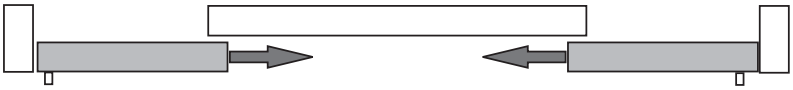

Схема K

Roto Patio Life

Обзор фурнитуры, схема A DIN левая

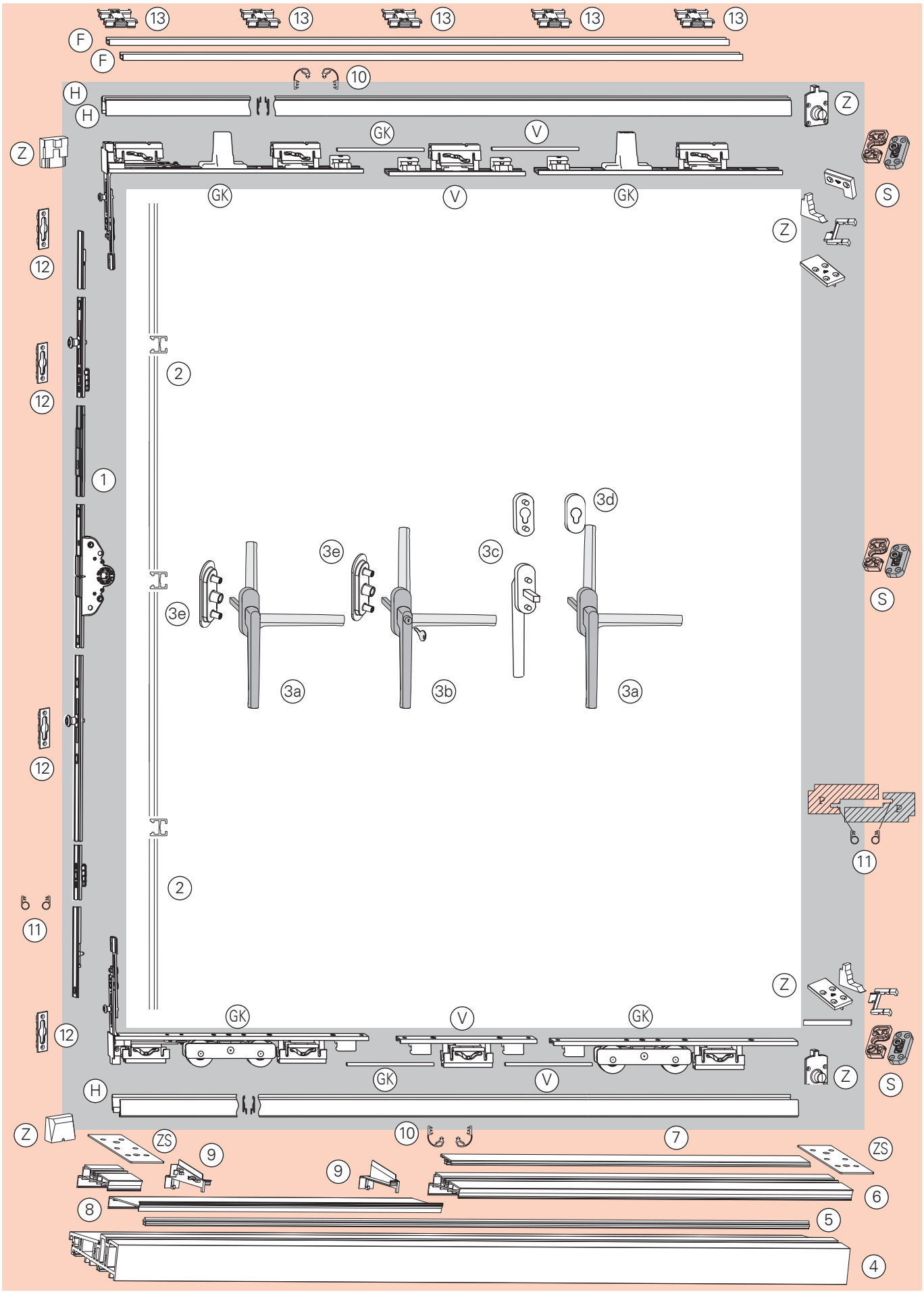

Состояние: февраль 2008. Сохраняется право вносить изменения.

	Артикул	Номер SAP
GK	Patio Life базовый компленкт A, C, D - 2 шт., F - 3 шт., G2, K - 2 шт.	389 580

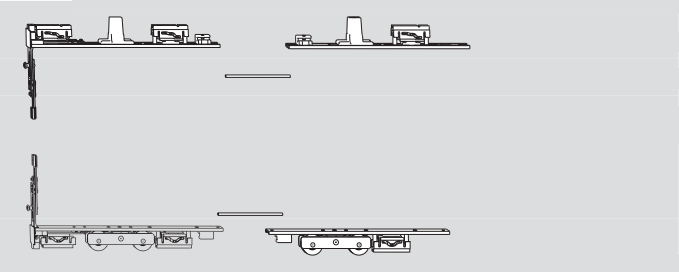

Состоит из: 1 угловой переключатель верхний,
1 угловой переключатель нижний,
2 соединительных штанги 400 мм,
1 верхнее окончание,
2 направляющих накладки SAP 350 401
(не указаны)

	Patio Life базовый комплект C, F (не указаны)	389 581

Состоит из: 1 угловой переключатель верхний без цапфы, 1 угловой переключатель нижний без цапфы, 2 соединительных штанги 400 мм, 1 верхнее окончание, 1 нижнее окончание, 2 направляющих накладки SAP 350 401 (не указаны).

Внимание: для монтажа Patio Life согласно схеме C необходимы: 1 базовый комплект схемы A и 1 базовый комплект схемы C.

V	Patio Life удлинитель	389 582

Состоит из: 1 соединительный элемент нижний, 1 соединительный элемент верхний, 2 соединительных штанги 400 мм

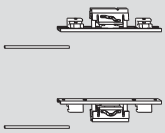

Обозначение верхнего элемента

Ширина створки	К-во удлинителей
min. FB 825 мм – 1124 мм	0
1125 мм – 1640 мм	1
1641 мм – 2160 мм	2
2161 мм – 2680 мм	3
2681 мм – 3235 мм	4

			Дорнмас	Длина	Высота оси ручки (от верхней плоскости шины)	Номер SAP
1	Patio Life запор 690 – 870 мм вариативный**	1 V	30	580	345-435	349 135
	Patio Life запор 871 – 1270 мм вариативный**	1 V	30	980	435-635	349 136
	Patio Life запор 1671 – 1870 мм константный	2 V	30	1590	1000	349 137
	Patio Life запор 1871 – 2070 мм константный	2 V	30	1790	1000	386 800
	Patio Life запор 2071 – 2270 мм константный	2 V	30	1990	1000	349 138
	Patio Life запор 1671 – 1870 мм конст.+замок*	2 V	30	1590	1000	349 139
	Patio Life запор 1871 – 2070 мм конст.+замок*	2 V**	30	1790	1000	386 835
	Patio Life запор 2071 – 2270 мм конст.+замок*	2 V	30	1990	1000	349 184
	(б.рис.) Patio Life удлинитель 200 мм	1 V				349 188
	(б.рис.) Roto NT MV 200 мм (стандартный NT)					308 267
	(б.рис.) Roto NT MV 400 мм (стандартный NT)					297 858
	Схема C:					
	(б.рис.) запор 1671 – 1870 mm	без цапф	30	1590	1000	374 759
	(б.рис.) запор 1871 – 2070 mm**	без цапф	30	1790	1000	386 841
	(б.рис.) запор 2071 – 2270 mm	без цапф	30	1990	1000	374 761

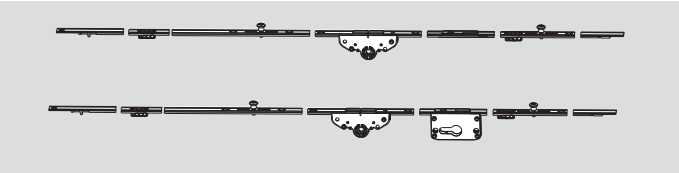

* закрываемая на ключ
** по заказу

2	Накладка на профиль Patio Life 2600 мм по стороне запора (при фурнитурном пазе 22 мм)**	349 189

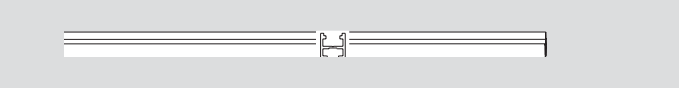

Roto Patio Life

Список артикулов

	Артикул	Номер SAP:
4	Patio Life низкий порог 3000 мм серая	441 952
	Patio Life низкий порог 3500 мм серая	441 953
	Patio Life низкий порог 4000 мм серая	441 954
	Patio Life низкий порог 4500 мм серая	441 955
	Patio Life низкий порог 5500 мм серая	441 956
	Patio Life низкий порог 6500 мм серая	441 957

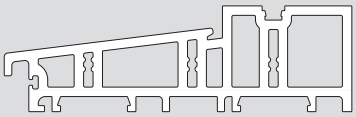

5	Patio Life ходовая шина – 3000 mm EV1	441 958
	Patio Life ходовая шина – 3500 mm EV1	441 959
	Patio Life ходовая шина – 4000 mm EV1	441 960
	Patio Life ходовая шина – 4500 mm EV1	441 961
	Patio Life ходовая шина – 5500 mm EV1	441 962
	Patio Life ходовая шина – 6500 mm EV1	441 963

ZS	Прокладки между низким порогом и рамными стойками (необходимо 2 штуки на порог)	447 209
	Шурупы для крепления рамных стоек с порогом 6 штук (необходимо 2 комплекта на порог)	473 228
6	Выравнивающий профиль серый, схема A, C, G2, K 3500 мм	441 949

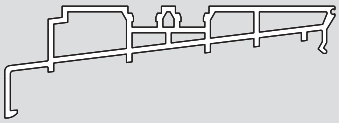

6a	Выравнивающий профиль серый схема D, F 3500 мм	447 080
	Выравнивающий профиль серый схема D, F 6500 мм	473 265

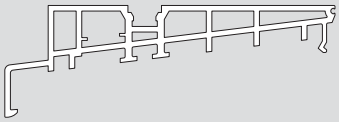

	Укрепляющая плёнка под выравнивающий профиль (50 м в катушке)	473 230
7	Накладка на выравнивающий профиль Patio Life серая 3500 мм	441 950

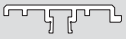

8	Защитный профиль алюминиевый Patio Life сечением 3200 мм (опционально для схем A, C, G2, K)	441 951

8a	Patio Life округлый уплотнитель, защитного профиля алюминиевого и отлива (50 м в катушке)	469 104

Состояние: февраль 2008. Сохраняется право вносить изменения.

	Артикул	Material-Nr.:
9	Заглушки для выравнивающего профиля комплект L + R, схемы A, C, G2, K - 2 комплекта (с профилем 441 951)	444 823

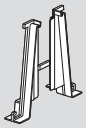

9a	Заглушки для выравнивающего профиля комплект L + R, схемы A, C, G2, K - 2 комплекта (без профиля 441 951)	447 082

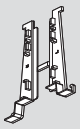

	Отлив Patio Life 6500 мм EV1 для низкого порога	472 766

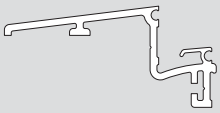

	Заглушки для низкого порога Patio Life (комплект L+R)	473 229

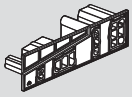

	Ходовая шина сечением 42 мм Patio Life для деревянного порога (без рис.)	
	Patio Life ходовая шина – 42 мм 3500 мм EV1	350 377
	Patio Life ходовая шина – 42 мм 4500 мм EV1	349 432
	Patio Life ходовая шина – 42 мм 5500 мм EV1	349 433
	Patio Life ходовая шина – 42 мм 6500 мм EV1	349 434

10	Уплотнитель Patio Life горизонтальный 4 x ШС к A, G2 : 8 x ШС к C, D, K : 16 x ШС к F (50 м в катушке)	450 571
11	Уплотнитель Patio Life вертикальный (50 м в катушке)	349 734
12	Ответная планка Patio Life для дерева	349 735
	Рейка с зацепами верхняя , альтернатива ответным планкам, для высоты створок < 2270 мм (без рис.)	349 446**
	Рейка с зацепами верхняя, 600 mm, альтернатива ответным планкам, для высоты створок > 2271 мм (без рис.)	469 833**
	Рейка с зацепами нижняя, альтернатива ответным планкам, для высоты створок от 1671 мм	349 447**
	Рейка с зацепами верхняя, схема C, для высоты створок < 2270 мм	374 756
	Рейка с зацепами верхняя, 600 мм, схема C, высота створки > 2271 мм	441 965**
	Рейка с зацепами нижняя, схема C, от высоты створок 1671 мм	374 757

** по заказу

Roto Patio Life

Список артикулов

	Артикул	Material-Nr.:
H	Держатель уплотнителя Patio Life 3300 mm (необходимо: 4 штуки x ширину подвижной створки)	443 704

F	Направляющая верхняя шина Patio Life 3500 мм (необходимо: 2 шт. x внутреннюю ширину рамы)	350 378
	Направляющая верхняя шина Patio Life 4500 мм (необходимо: 2 шт. x внутреннюю ширину рамы)	348 489
	Направляющая верхняя шина Patio Life 5500 мм (необходимо: 2 шт. x внутреннюю ширину рамы)	348 488
	Направляющая верхняя шина Patio Life 6500 мм (необходимо: 2 шт. x внутреннюю ширину рамы)	348 083

13	Монтажные зажимы Patio Life для направляющей верхней шины (20 штук в упаковке)	387 483

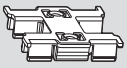

Z	Аксесуары Patio Life дерево 68 мм / выступ створки 28 мм схема A, G2, K - 2 компл.	348 344
	Состоит из: 1 x упор нижний , 1 x упор верхний, 1 x уплотнительная накладка запора нижняя, 1 x уплотнительная накладка запора верхняя,1 x уплотнитель импоста на раме 68 мм нижний, 1 x уплотнитель импоста на раме 56 мм верхний, 2 x уплотнительных пластины,1 x накладка на профиль, 1 x дожимной валик 150 мм, 2 x дожимной элемент L - образный	
	Аксесуары Patio Life дерево 56 мм / выступ створки 10 мм схема A, G2, K - 2 компл.	349 603
	Состоит из: 1 x упор нижний , 1 x упор верхний, 1 x уплотнительная накладка запора нижняя, 1 x уплотнительная накладка запора верхняя,1 x уплотнитель импоста на раме 56 мм нижний, 1 x уплотнитель импоста на раме 68 мм верхний, 2 x уплотнительных пластины,1 x накладка на профиль, 1 x дожимной валик 150 мм, 2 x дожимной элемент L - образный	
	Аксесуары Patio Life дерево 68 мм / выступ створки 28 мм схема C	349 380
	Аксесуары Patio Life дерево 56 мм / выступ створки 10 мм схема C	349 377
	Аксесуары Patio Life дерево 68 мм / выступ створки 28 мм схема D, F - 2 компл.	349 381
	Аксесуары Patio Life дерево 56 мм / выступ створки 10 мм схема D, F - 2 компл.	349 379
S	Patio Life регулируемые прижимы до WK 2 включительно (3 на створку)	349 444

	Аксксуары: Patio Life демпфер (схемы D, F, H и двусторонняя ручка)	349 600

Состояние: февраль 2008. Сохраняется право вносить изменения.

	Артикул	Material-Nr.:
3a	Ручка Patio Life RotoLine белая R07.2	349 382
	Ручка Patio Life RotoLine средняя бронза R05.3	349 383
	Ручка Patio Life RotoLine серебрянная R01.1	349 384
3b	Ручка Patio Life RotoLine белая R07.2 с ключом	349 405
	Ручка Patio Life RotoLine средняя бронза R05.3 с ключом	349 406
	Ручка Patio Life RotoLine серебрянная R01.1 с ключом	349 407
3c	Ручка Patio Life RotoLine белая R07.2 с внешней розеткой	349 408
	Ручка Patio Life RotoLine средняя бронза R05.3 внешней розеткой	349 409
	Ручка Patio Life RotoLine серебрянная R01.1 внешней розеткой	349 410
3d	Patio Life внешняя розетка белая R07.2	349 411
	Patio Life внешняя розетка средняя бронза R05.3	349 412
	Patio Life внешняя розетка серебрянная R01.1	349 413
3e	Patio Life захват 63 мм белый R07.2	349 426
	Patio Life захват 63 мм средняя бронза R05.3	349 427
	Patio Life захват 63 мм серебрянный R01.1	349 428
	Опционально: захват 43 мм при применении стандартных ручек RotoLine	
	Patio Life захват 43 mm белый R07.2	350 928
	Patio Life захват 43 mm средняя бронза R05.3	350 929
	Patio Life захват 43 mm серебрянный R01.1	350 930

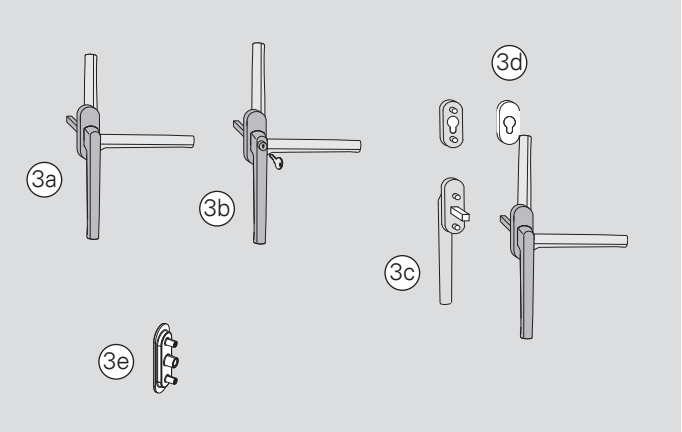

* Внимание:при применении внешней ручки необходимо использовать демпфер 349 600.
Ширина проёма уменьшается на 200 мм.

Укладчик уплотнителя:
Trelleborg Dipro GmbH
Hermann-Kemper-Strasse 12
D-49762 Luthen

Клей "Cosmoplast 500":
Weiss Chemie + Technik GmbH & Co. KG
Hansastrasse 2
D-35708 Haiger

Roto Patio Life

Шаблоны

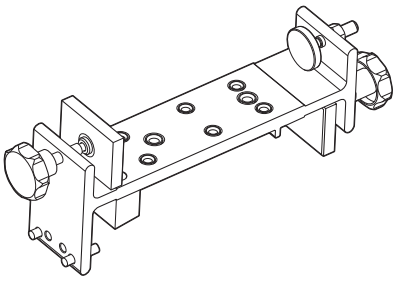

Шаблон для сверлений в низком пороге
Номер SAP 450 158

Шаблон для фрезеровки ниши под захват Patio Life
Номер SAP 373 684

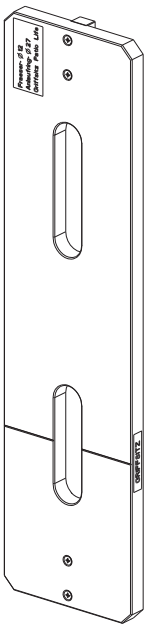

Шаблон для фрезеровки отверстий под ручку и цилиндр
Номер SAP 373 755

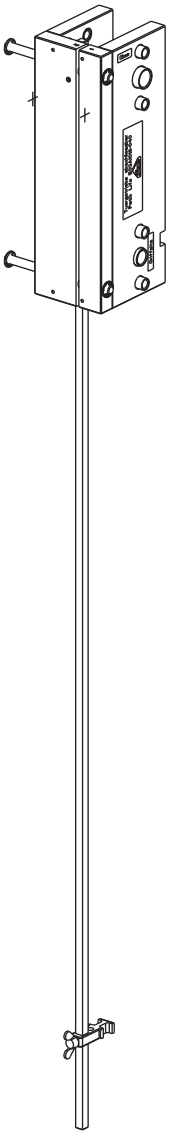

Регулировочный ключ SW6
Номер SAP 382 234

Шаблон реечный для установки ответных планок
Номер SAP 374 789

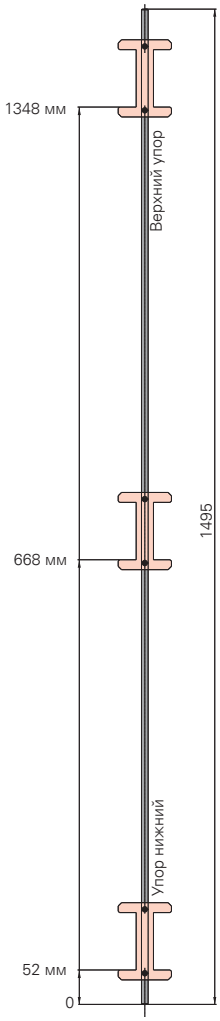

Фреза Ø16
Кольцо Ø 27

Шаблон под захват

Номер SAP 373 683

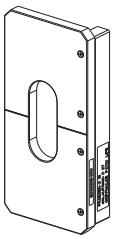

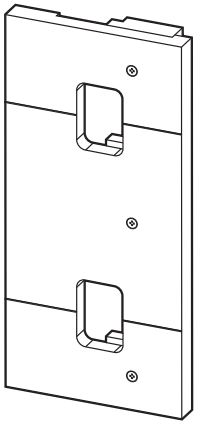

Шаблон под прижимы

Номер SAP 379 520

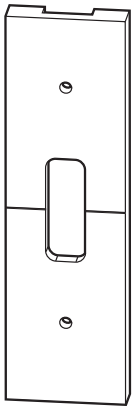

Шаблон под ответные планки
Номер SAP 383 499

Состояние: февраль 2008. Сохраняется право вносить изменения.

Область применения

Ширина створки: ..... *760 мм – 3235 мм
Высота створки: ..... 690 мм – 2670 мм
Внешняя ширина рамы: ..... max. 6500 мм
Вес створки: ..... max. 300 кг

* между ШС 760 мм и 825 мм необходимо укоротить на 65 мм соединители сверху и снизу. Для этого необходимо сорвать блокировку и обрезать в крайнем положении.

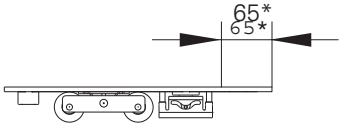

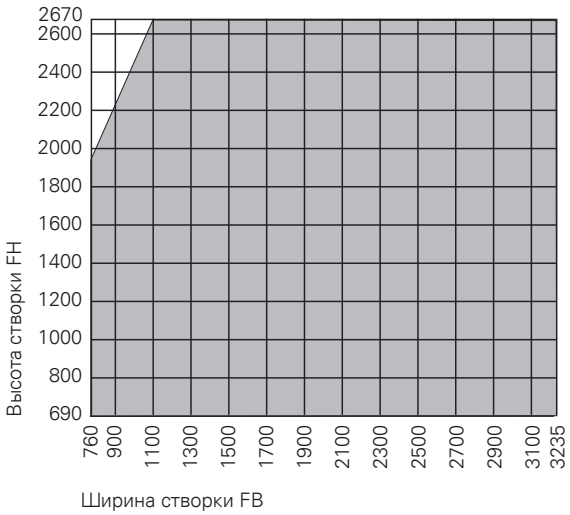

Рсчёт количества соединителей при ширине створки 1800 мм:

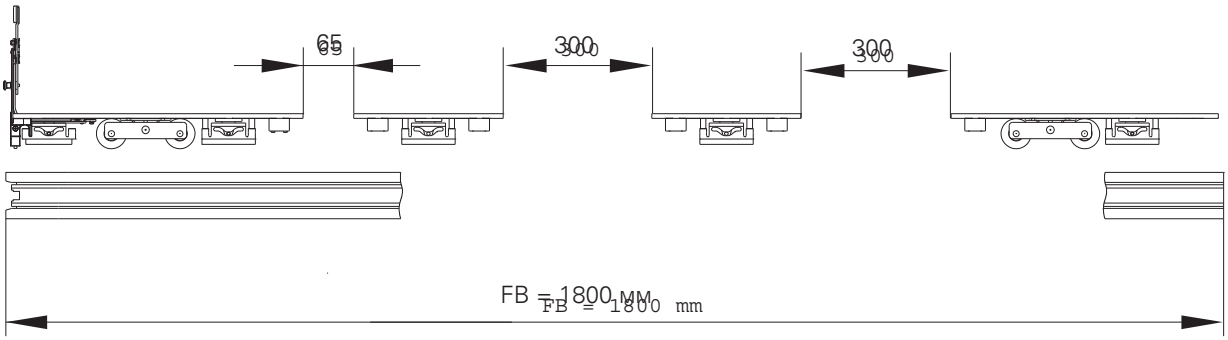

Вариант установки элементов

Установить расстояние между соединителями 300 мм
(соединительная штанга = 400 мм)
Первый соединитель обрезать по размеру.

Ширина створки		К-во соединителей V	Примечания
min. ШС	825 мм – 1124 мм	0	
	1125 мм – 1640 мм	1	(Внимание! 1125–1340 мм соединитель в центральном положении!)
	1641 мм – 2160 мм	2	
	2161 мм – 2680 мм	3	
	2681 мм – 3235 мм	4	

Roto Patio Life

Створка - подготовка к оковке

Отверстия и фрезы для ручки и захвата

1. Фрезеровка и сверление отверстий с использованием шаблона.

2. Нижу под захват фрезеровать на внешней стороне створки.

1. Отверстия под ручку, замок с цилиндром, захват 63 и ручку Patio Life

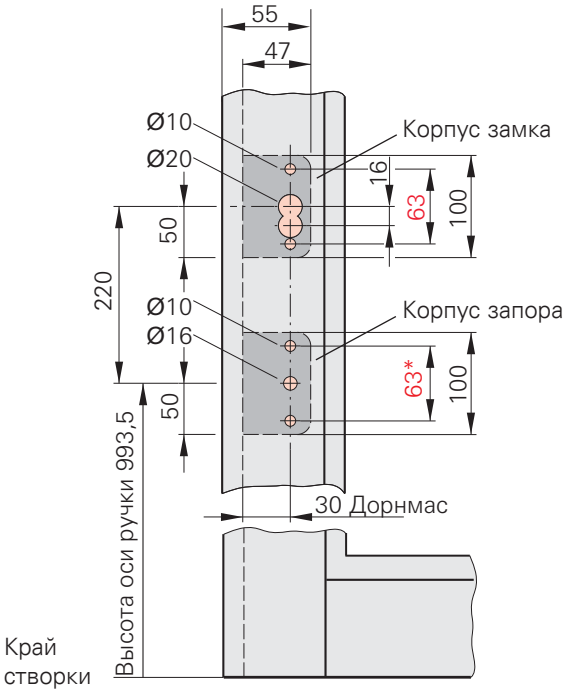

* для захвата 43 расстояние между отверстиями шурупов 43 мм.

2. Ниша под захват 63 на внешней стороне створки фреза Ø 16, кольцо Ø 27

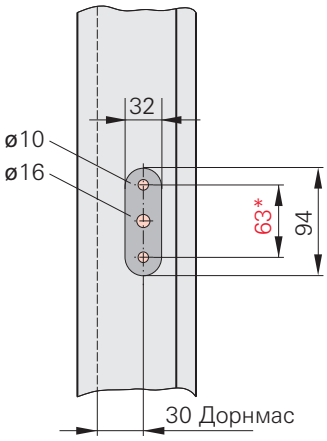

* для захвата 43 расстояние между отверстиями шурупов 43 мм.

Длина розетки

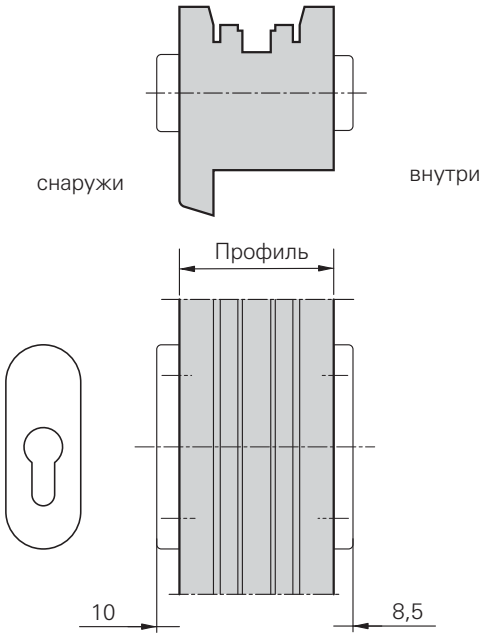

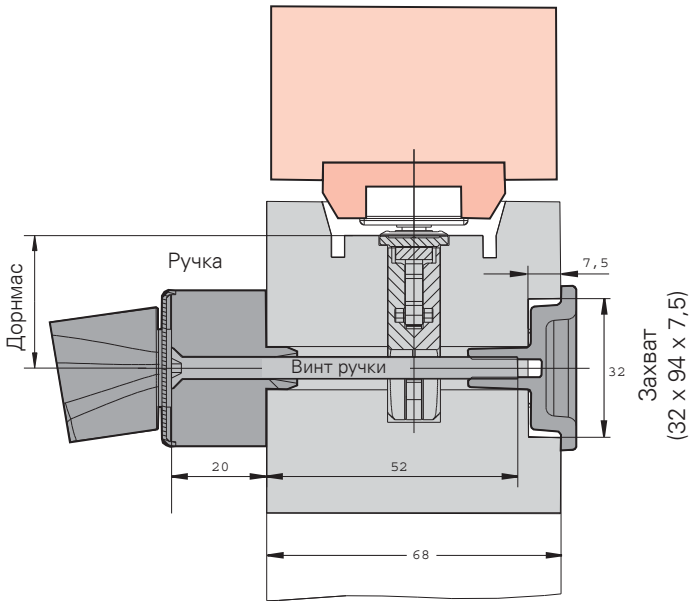

Длина винта = толщина профиля + 4 мм

Состояние: февраль 2008. Сохраняется право вносить изменения.

Крепление сверху и снизу шурупами длиной 25 мм 3,5/4,1 x 25 мм

Крепление запора шурупами 3,9/4,1 x 35 мм

Крепление шурупами снизу 3,5/4,1 x 35 мм

- Установить и пришурупить тележки (3) и (4), а также направляющие элементы (1) и (2)
- Установить и пришурупить соединительные элементы (5)
- Обрезать по размеру соединительную штангу (6), поместить в гнёздах соединителей и зажать при помощи ключа SW 4 mm. Max крутящий момент 10 Nm. Соединительная штанга не должна выступать за корпус гнезда.
- Запор (7) обрезать, ввести в зацепление с угловыми переключателями и пришурупить.

При необходимости использовать накладку на профиль (8).

- Прикрутить ручку (9) и захват (10).
- Установить держатель уплотнителя (11).
- Установить вертикальные и горизонтальные уплотнители.
- Пришурупить уплотнительную пластину (12), как показано на стр19.
- Демпферы (13) и (14) установить после навешивания створки.

Уплотнительная пластина и демпфер сверху

Обозначение верхнего элемента

Уплотнительная пластина и демпфер сверху

Внимание: соединительная штанга не должна выступать за корпус гнезда.

Соединитель

Гнездо соединителя

FB

Длина/положение держателя уплотнителя = FB - 23 мм

Длина горизонтального уплотнителя

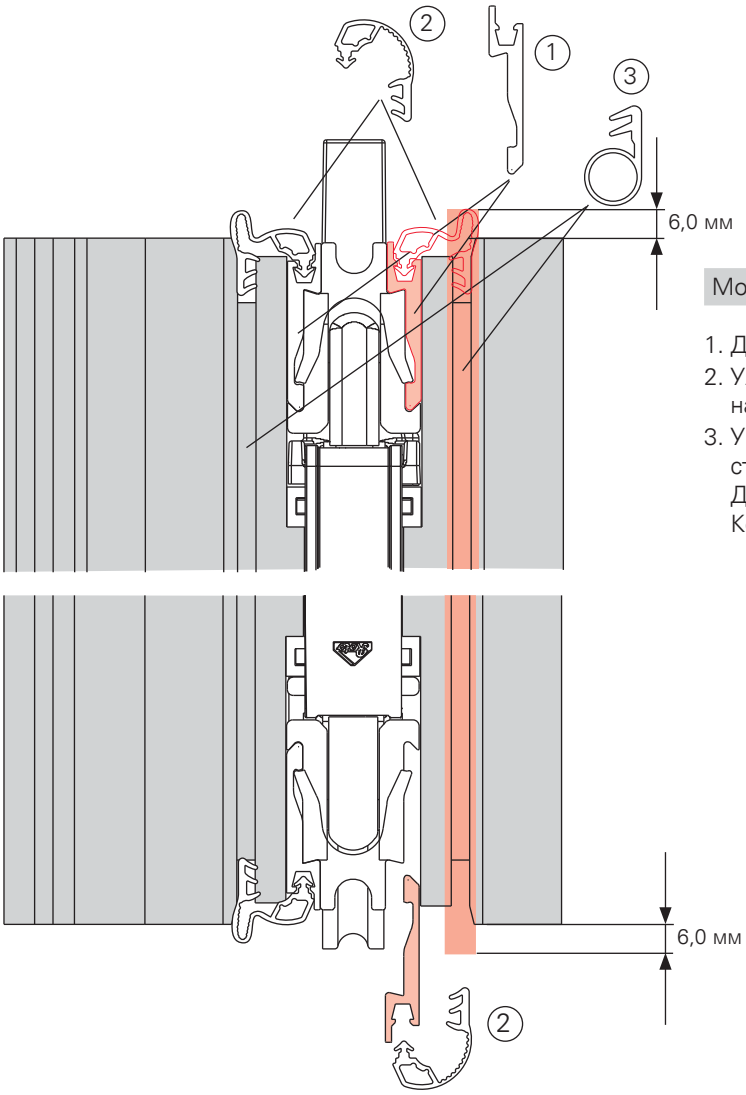

Монтаж уплотнителей на створкеl

1. Держатель уплотнителя (1) установить в зажиме.
2. Уложить уплотнитель (2) в держатель уплотнителя и паз на профиле.
3. Уплотнитель (3) установить на вертикальных элементах створки.
   Длина уплотнителя: высота створки + 2 x 6,0 мм.
   Концы уплотнителя надрезать по 16 мм, как на рисунке.

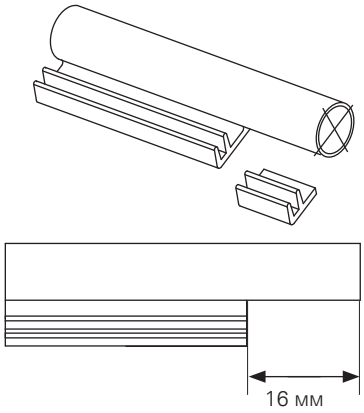

Монтаж уплотнительной пластины и демпфера

1. Демпфер пришурупить к тыльной плоскости створки внизу.
2. Уплотнительную пластину вставить выступом в паз между створкой и держателем уплотнителя импоста, пришурупить и уплотнить силиконом.
3. Вложить дожимной валик и укрепить между держателем уплотнителя и пазом профиля концом по внешней стороне створки

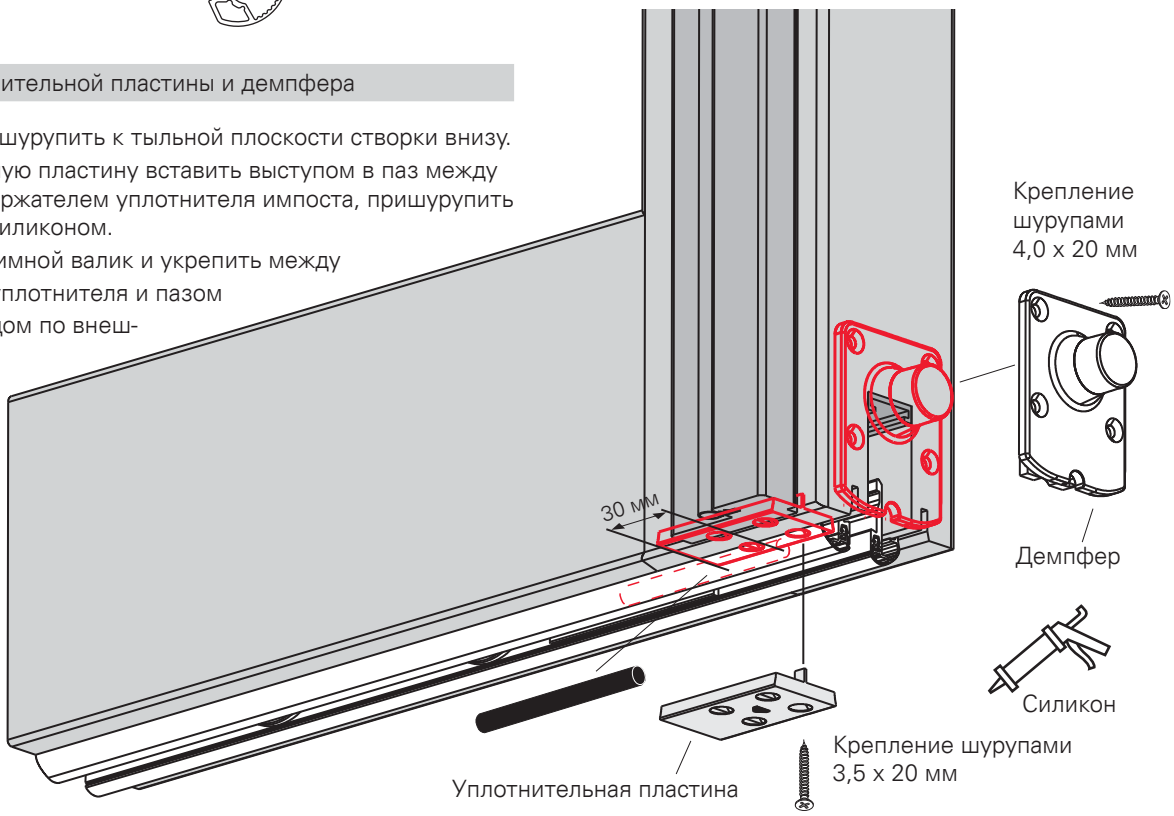

Состояние: февраль 2008. Сохраняется право вносить изменения.

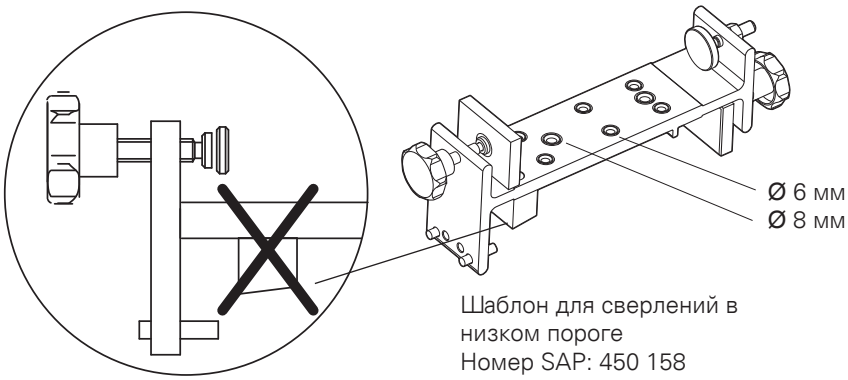
Ø 6 мм
Ø 8 мм
Шаблон для сверлений в низком пороге
Номер SAP: 450 158

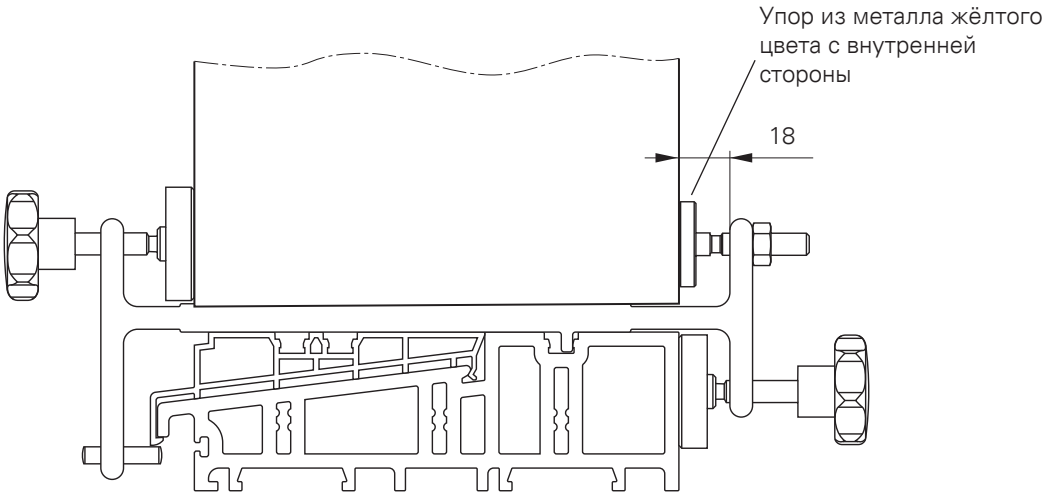
Упор из металла жёлтого цвета с внутренней стороны
18

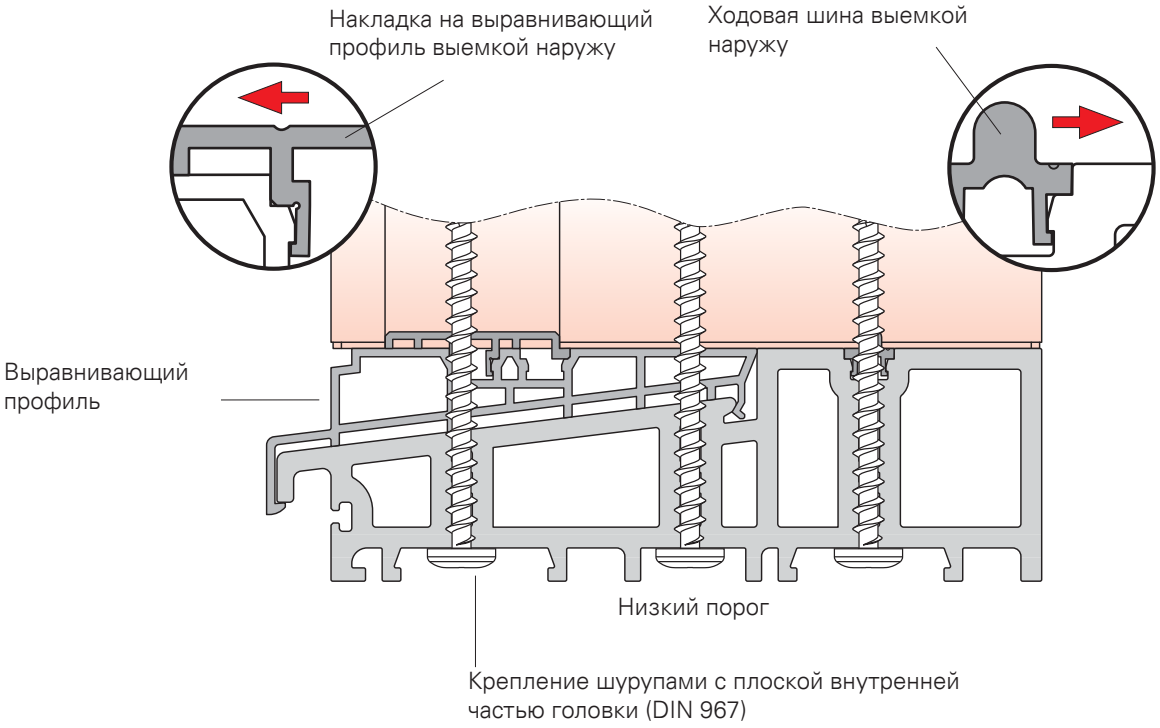
Накладка на выравнивающий профиль выемкой наружу
Ходовая шина выемкой наружу
Выравнивающий профиль
Низкий порог
Крепление шурупами с плоской внутренней частью головки (DIN 967)

Roto Patio Life

Рама - подготовка к установке и уплотнение низкого порога

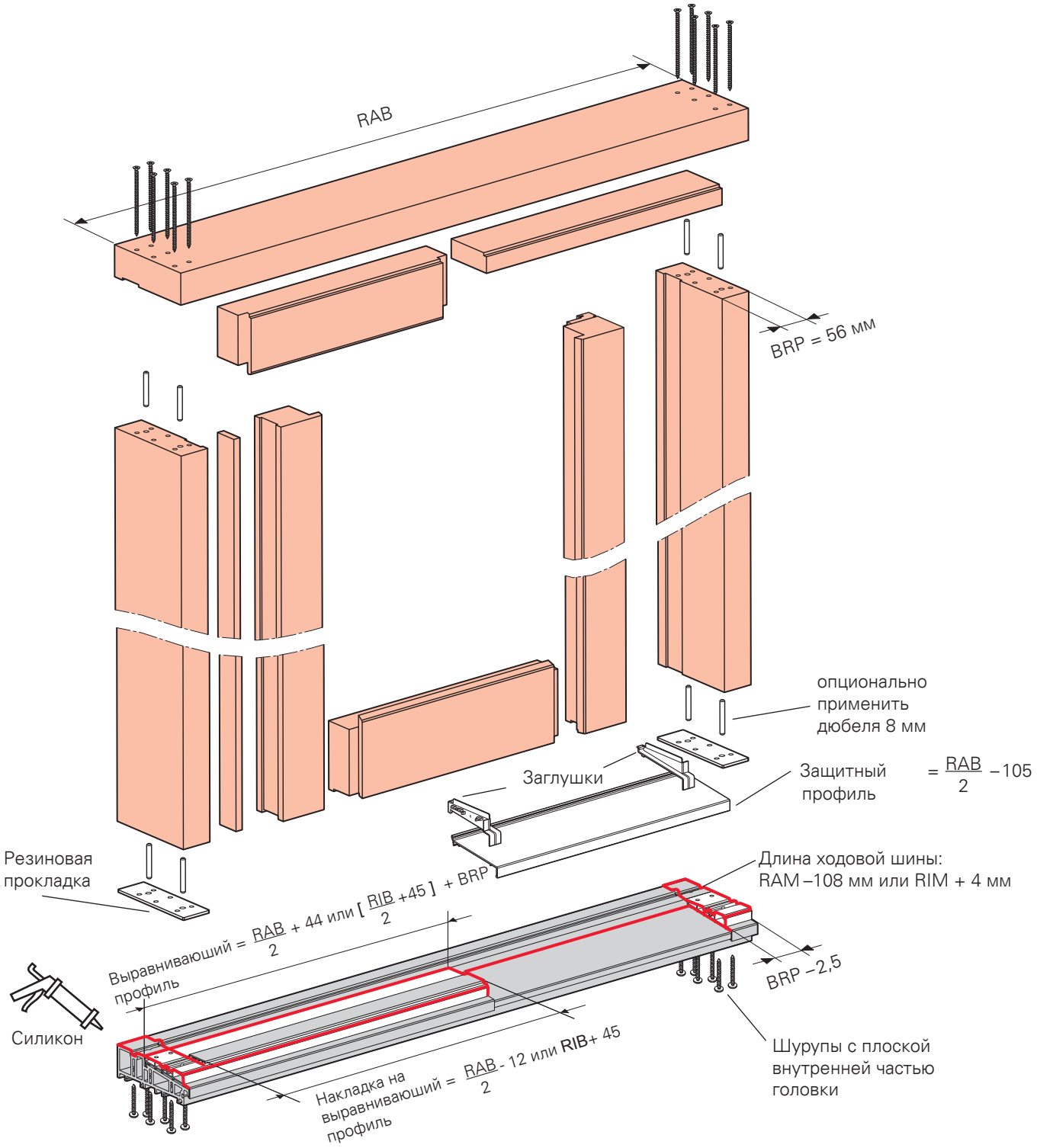

Внимание: уплотнение силиконом в указанных местах является обязательным

Монтаж рамы

1. Обрезать рамные профили по размеру и соединить их между собой.
2. С помощью шаблона просверлить отверстия в низком пороге и шурупами с плоской внутренней частью головки, используя резиновые прокладки соединить вертикальные стойки с низким порогом, без излишнего усилия.
3. Обрезать выравнивающий профиль и, уложив округлый уплотнитель в паз, вщёлкнуть выравнивающий профиль.
4. Обрезать накладку на выравнивающий профиль и вщёлкнуть её (см. обозначение)
5. Вставить и пришурупить неподвижную створку. С помощью силикона уплотнить соединение с низким порогом.
6. Установить заглушки используя клей. Силиконом уплотнить соединение заглушек с выравнивающим профилем.
7. Обрезать защитный профиль (опционально), защёлкнуть ниже заглушек и уплотнить силиконом. Между низким порогом и защитным профилем поместить округлый уплотнитель.

Состояние: февраль 2008. Сохраняется право вносить изменения.

По всей длине низкого порога поместить подкладки на расстоянии ок. 300 мм!
Максимально допустимая разница высоты по всей длине не должна превышать 2-3 мм.

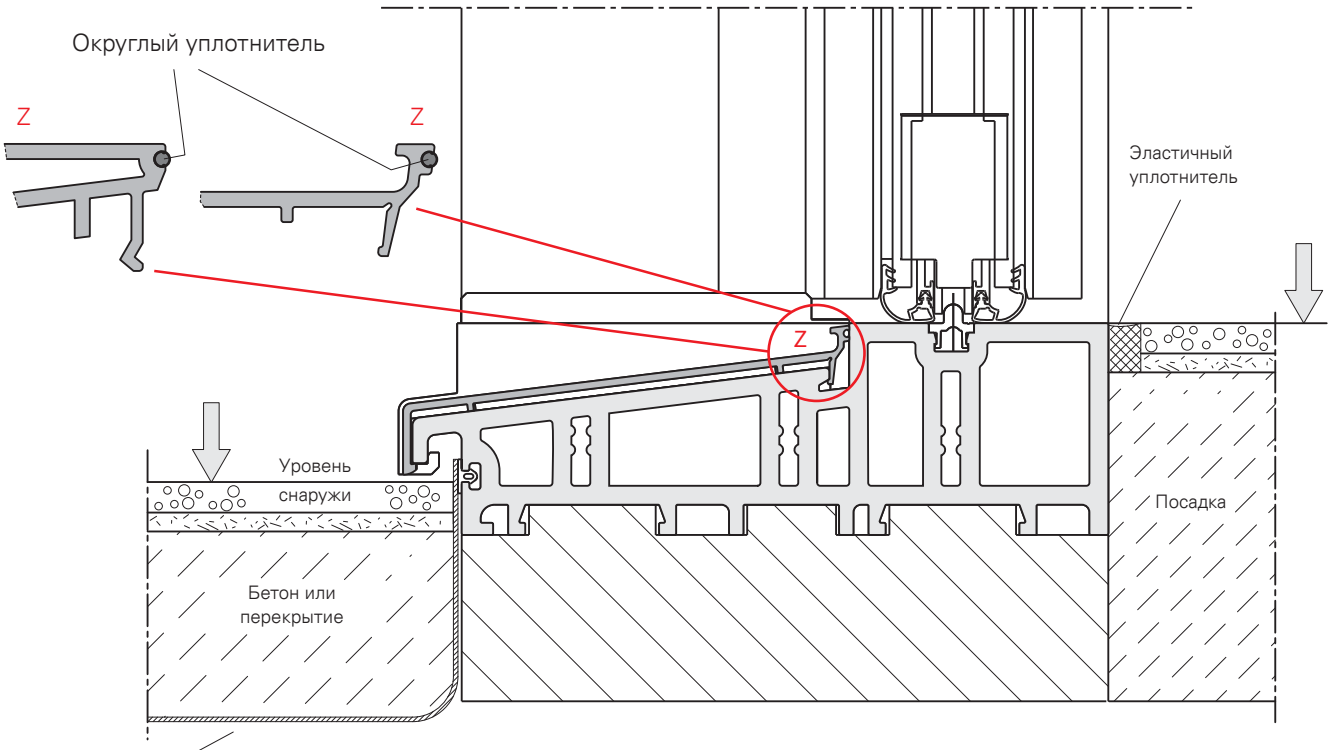

Например:
строительная плёнка NOVAwall EPDM
с клеем SG 4039.
Поставщик: Funke Dichtungtechnik

Монтаж в соответствии
с нормами относительно
плотности DIN 18195-9

Монтаж отлива

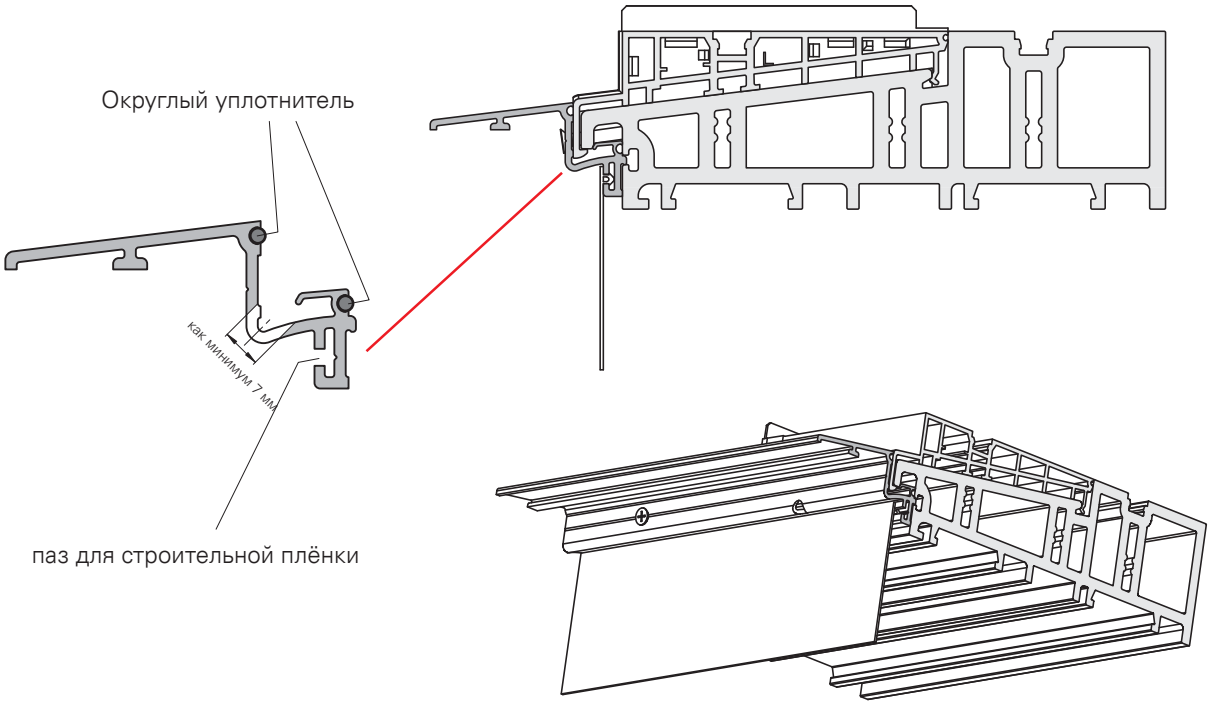

Обзор фурнитуры

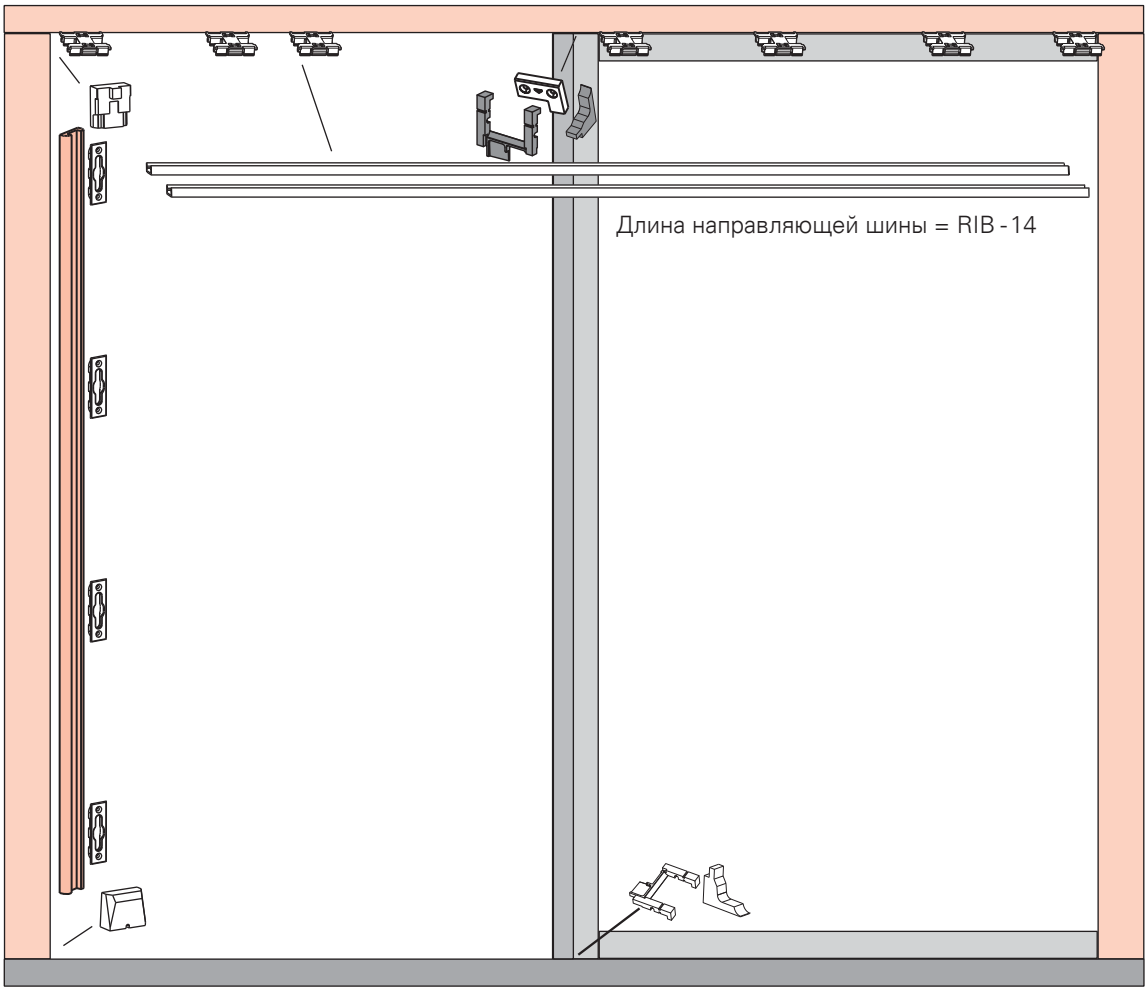

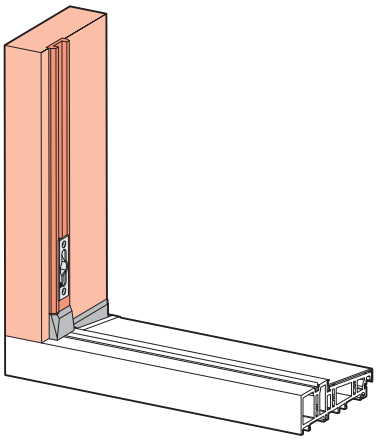

Уплотнительная накладка по стороне ручки, низ

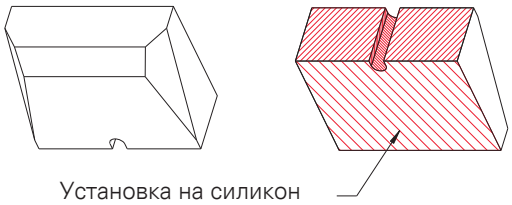

Состояние: февраль 2008. Сохраняется право вносить изменения.

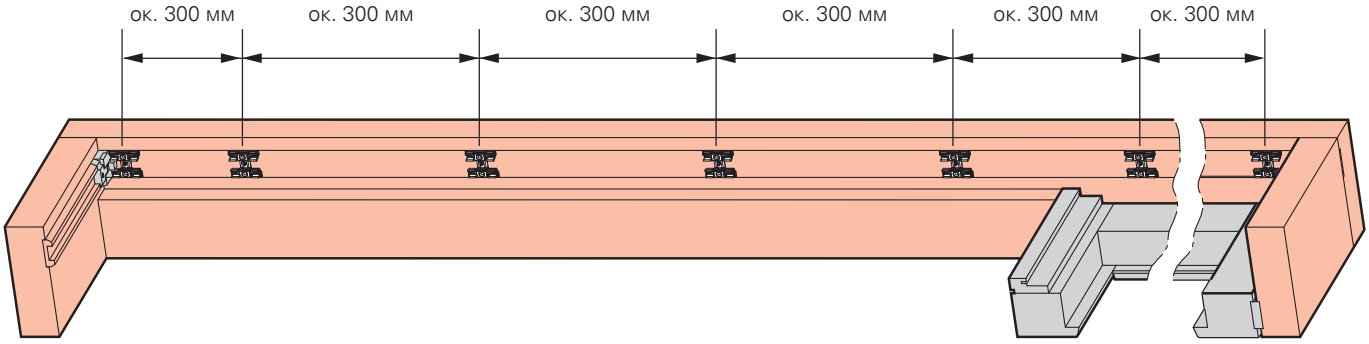

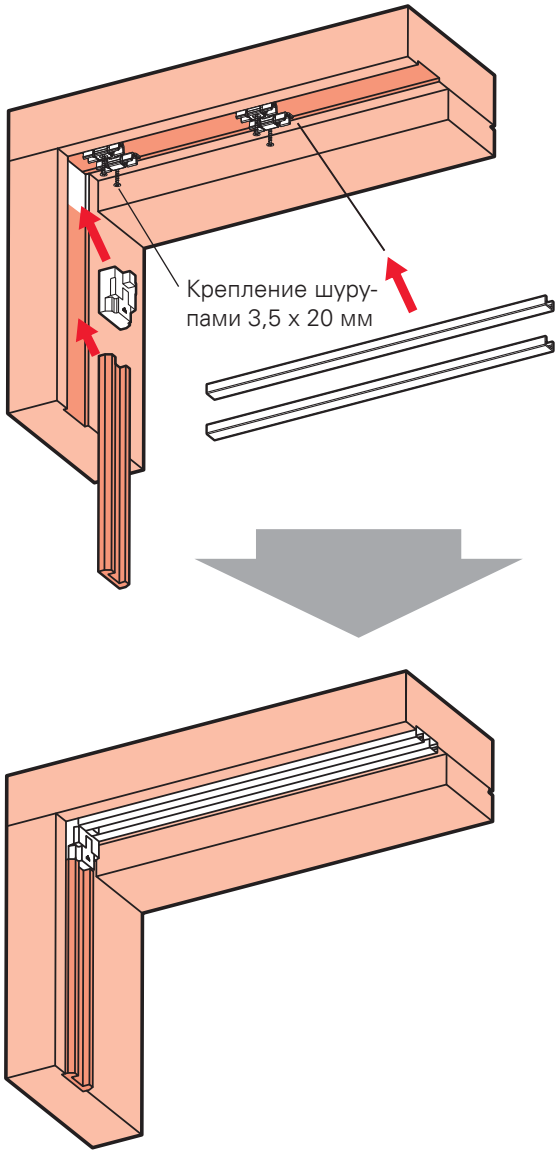

Монтаж элементов на раме

1. Верхнюю уплотнительную накладку приклеить в углу рамы. Прикрепить направляющую рейку для ответных планок начиная непосредственно от накладки

2. Нижнюю уплотнительную накладку установить, используя силикон.

3. Пришурупить на раме монтажные зажимы направляющих шин. Первый зажим непосредственно возле верхней уплотнительной накладки, остальные согласно рисунка, расположенного выше.

4. Направляющие шины обрезать по размеру и установить на зажимы. Длина шины = RIB-14
(RIB = внутренняя ширина рамы)

Roto Patio Life

Монтаж уплотнителей импоста

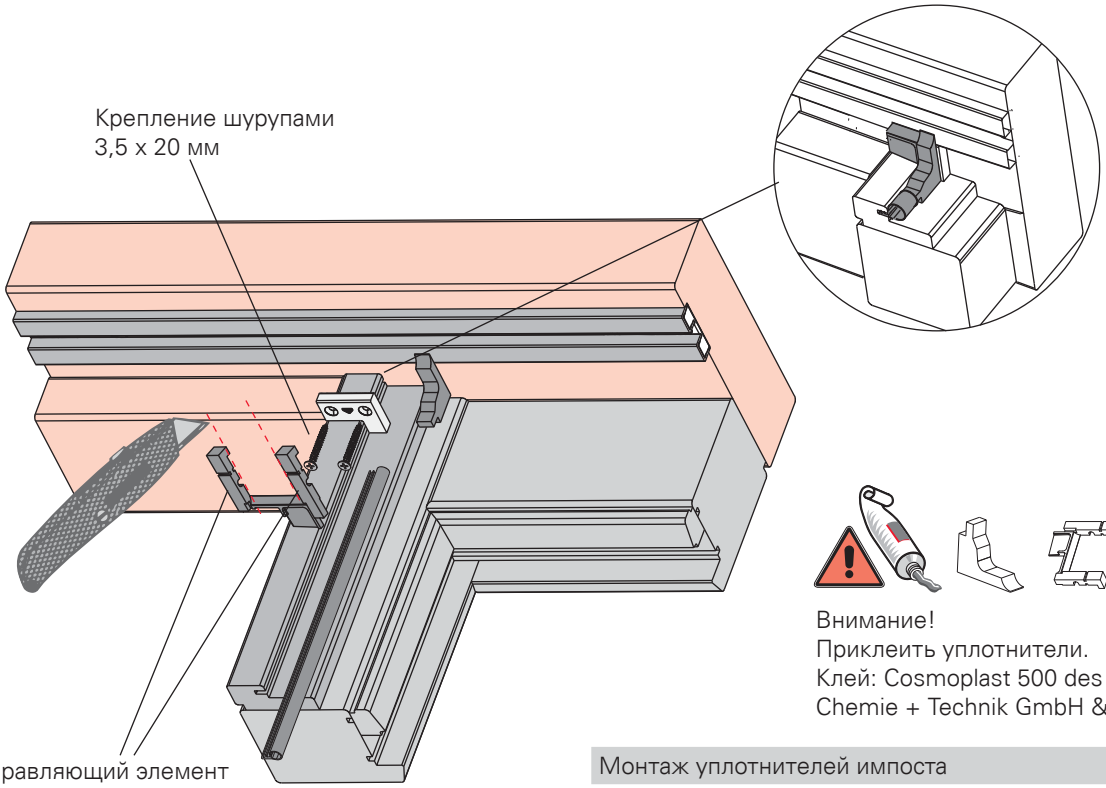

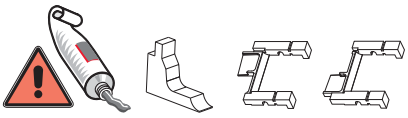

Внимание!
Приклеить уплотнители.
Клей: Cosmoplast 500 des Herstellers Weiss Chemie + Technik GmbH & Co. KG

Монтаж уплотнителей импоста

1. Элементы закрепить сверху и снизу согласно рисунка.
   Прижимной элемент в форме L прижать к уплотнителю.
   Проверить плотность соединения.

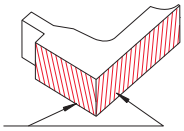

Приклеить клеем

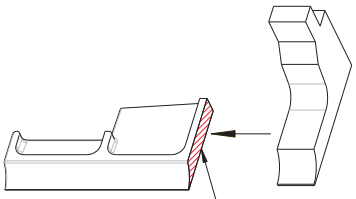

На стыках приклеить

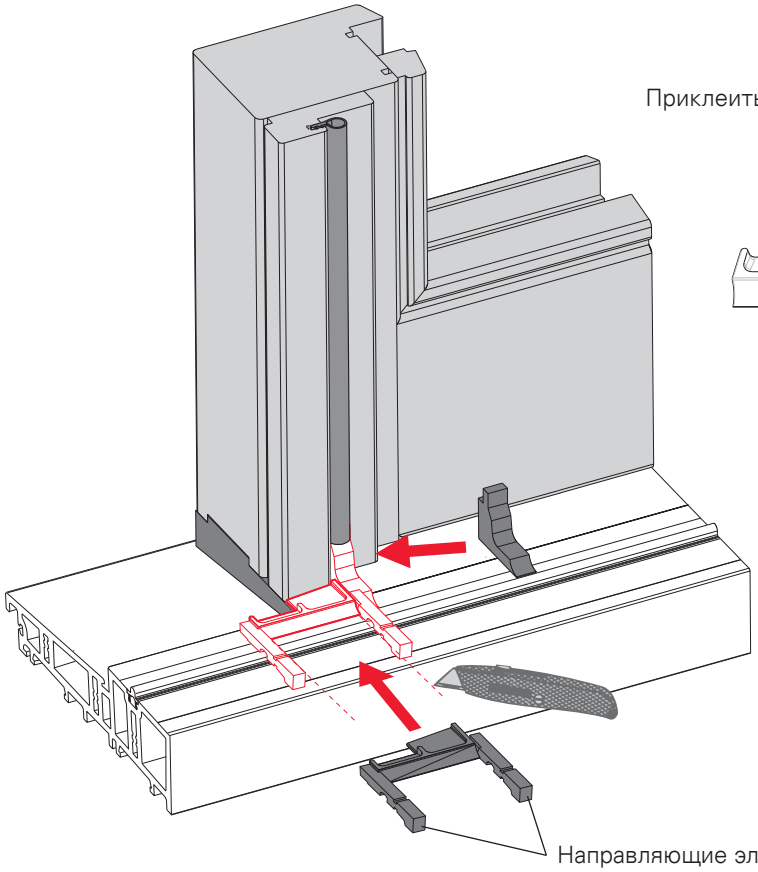

Направляющие элементы
удалить после склеивания.

Приклеить
клеем

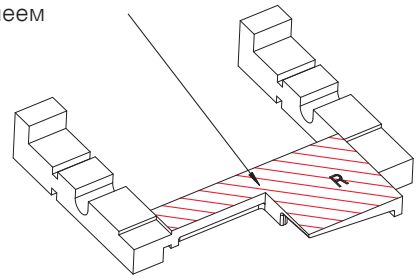

Состояние: февраль 2008. Сохраняется право вносить изменения.

Монтаж ответных планок / постоянные величины

1. 3 нижних ответных планки пришурупить при помощи шаблона, установив его нижнюю часть на порог. .

2. Верхнюю ответную планку пришурупить, уперев шаблон в верхнюю часть рамы . (см. рисунок)

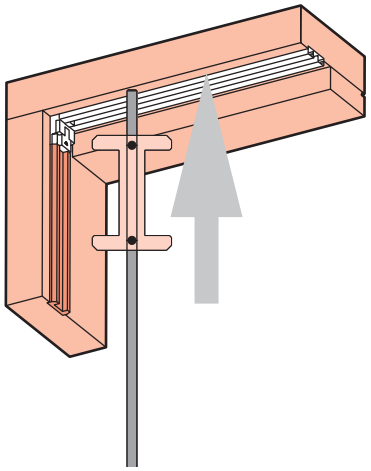

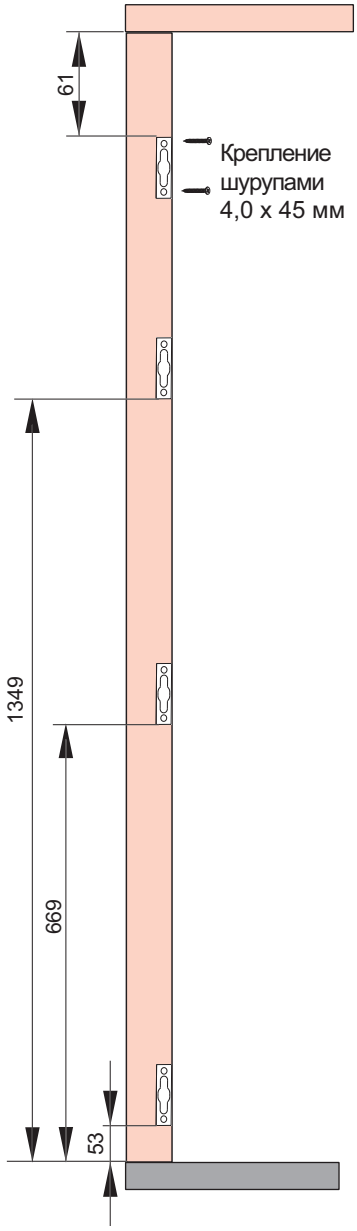

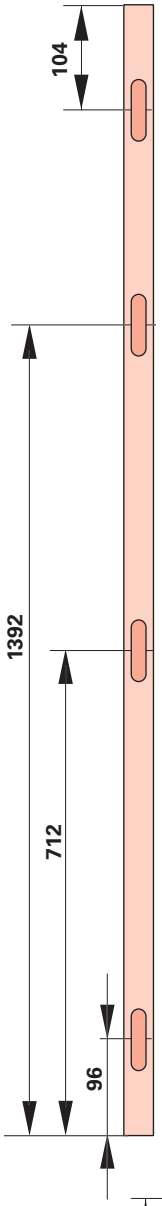

Альтернатива:
Фрезеровка под
ответные планки

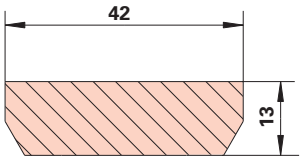

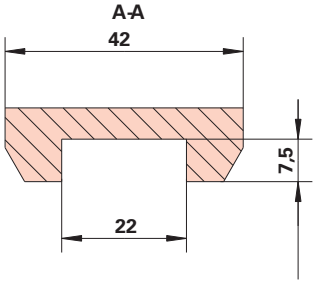

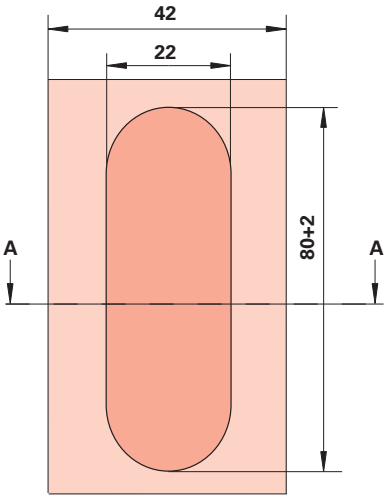

Фрезеровка профиля G с направляющей для ответных планок схемы A

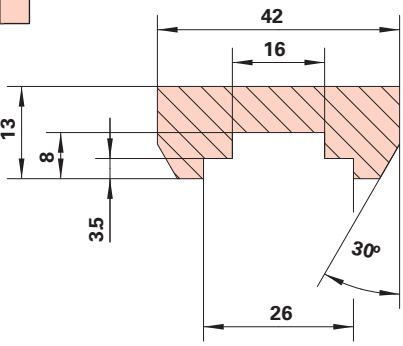

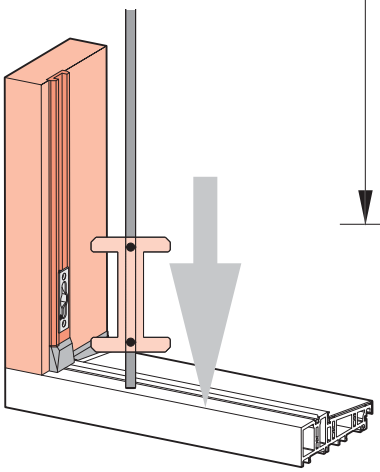

Roto Patio Life

Монтаж прижимов

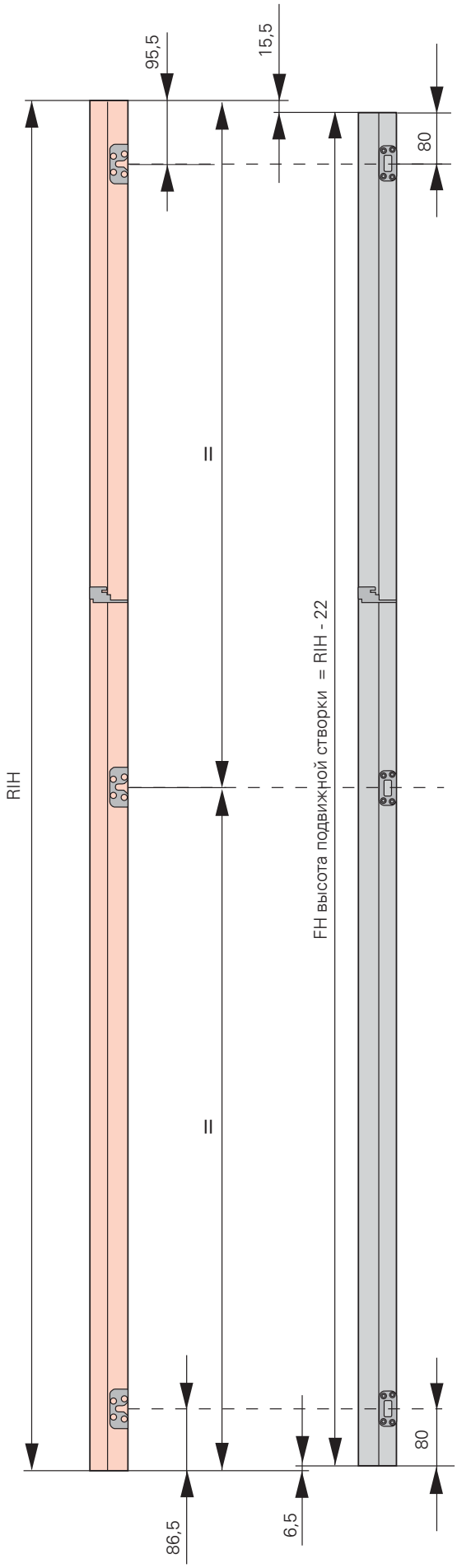

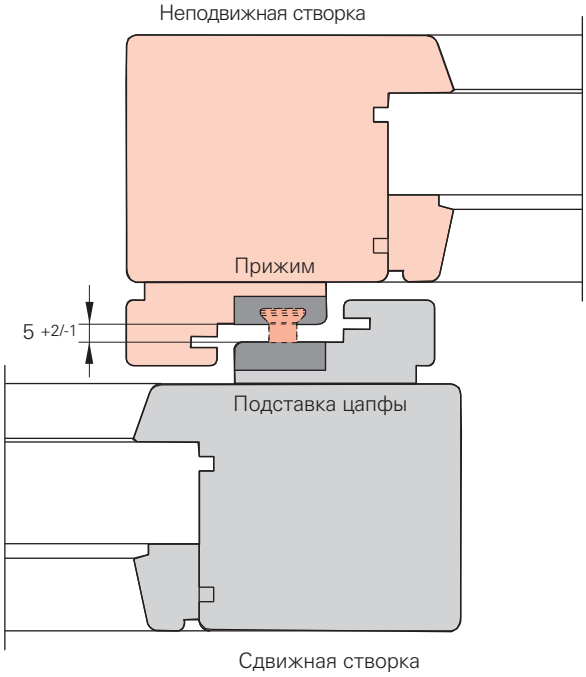

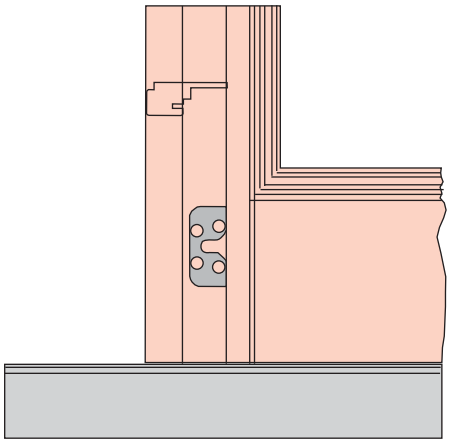

Состояние: февраль 2008. Сохраняется право вносить изменения.

Размеры отверстий для фрезеровки

Прижим/форма фрезеровки

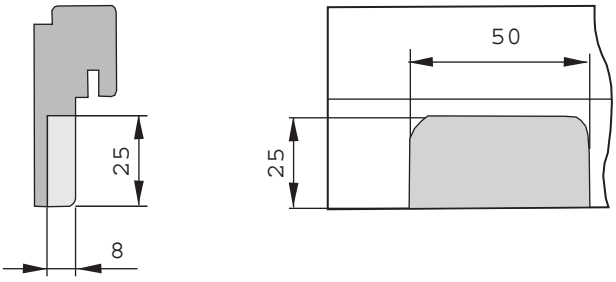

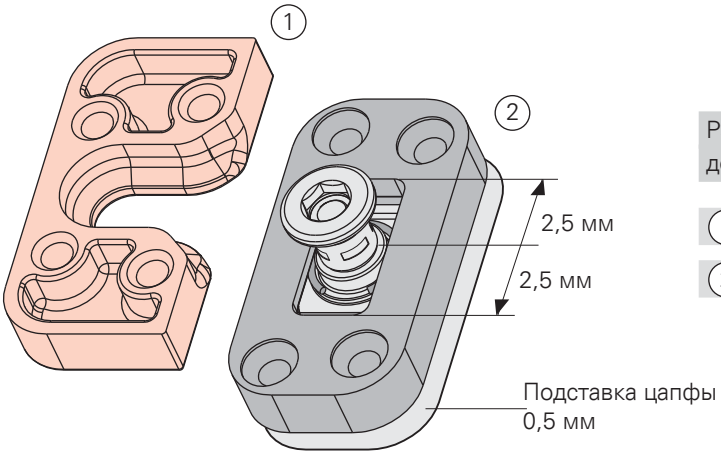

Регулировка прижима + 2 мм / -1 мм

Patio Life регулируемый прижим,
до класса противовзломности WK 2

1 Зацеп прижима Patio Life

2 Прижим Patio Life

Крепление шурупами
4,0 x 45 мм

Шестигранный ключ SW6
для регулировки прижимов

Номер SAP: 382 234

Схема C, F – подготовка створки к оковке

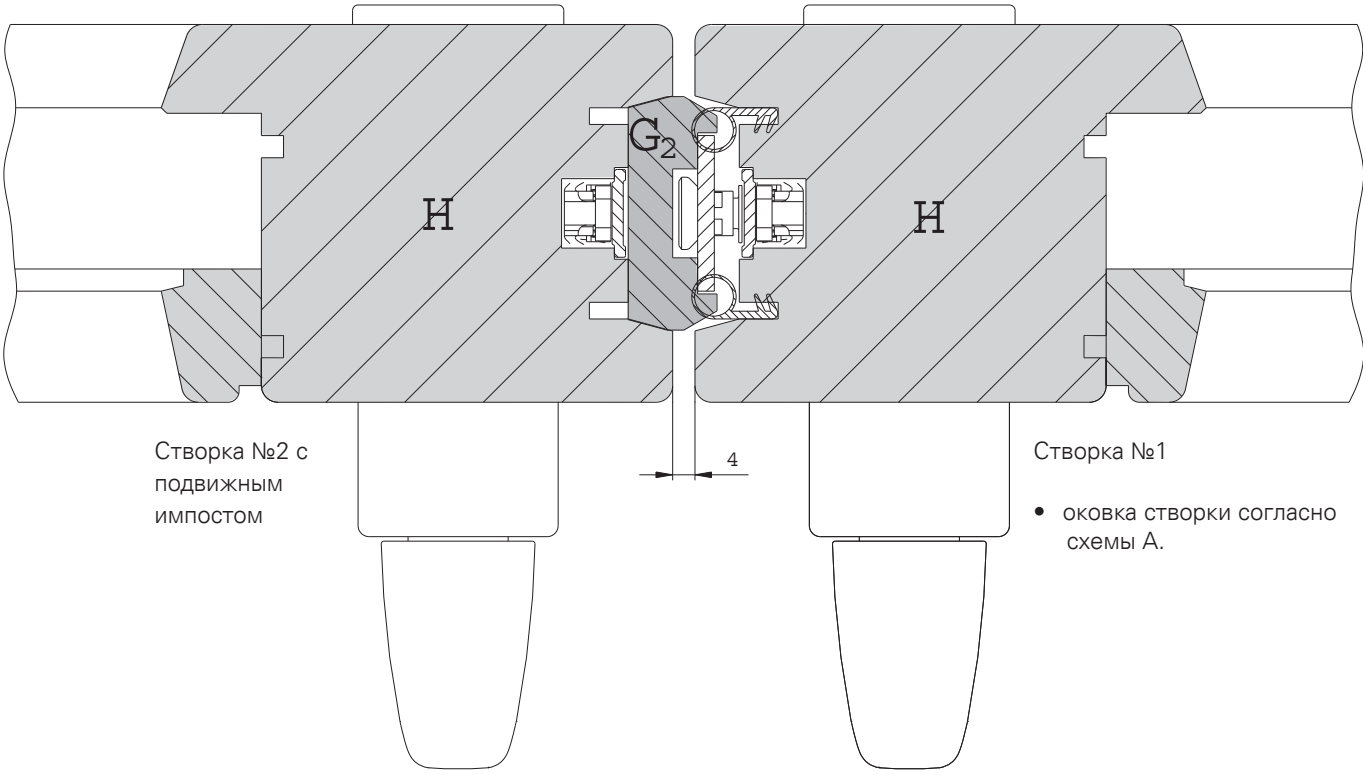

Створка №2 с подвижным импостом

Створка №1

- оковка створки согласно схемы A.

Фрезеровка под направляющую G2 на высоте замка запора створки с подвижным импостом

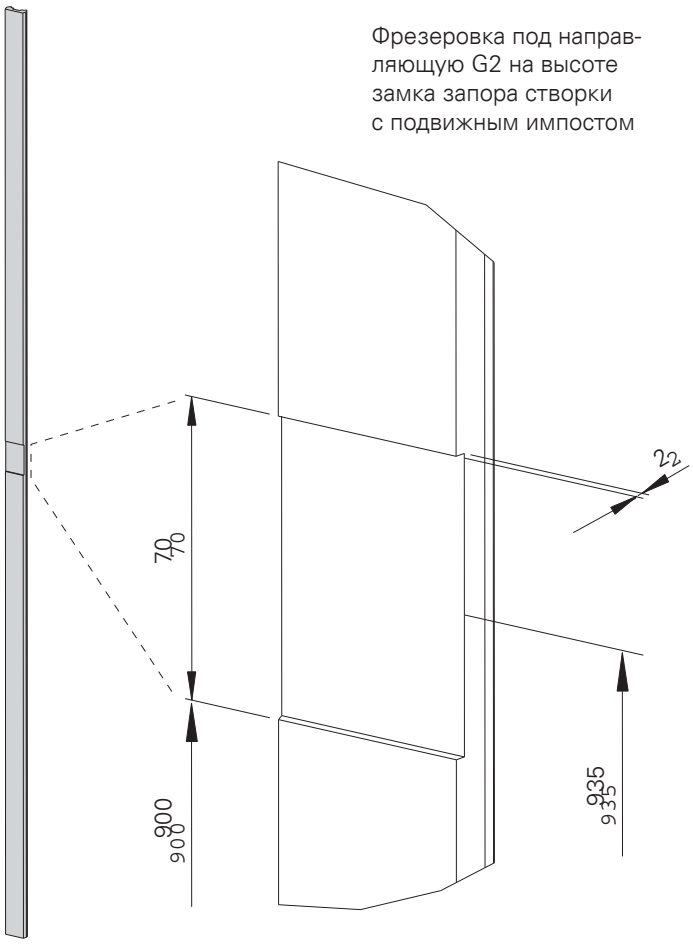

Состояние: февраль 2008. Сохраняется право вносить изменения.

Монтаж створки №2 (с подвижным импостом)

1. Ходовые механизмы и горизонтальные направляющие элементы закрепить в пазе 47 мм.
   Внимание: не крепить сторону обратную от ручки.
2. Запор обрезать по размеру, соединить с верхним и нижним угловым переключателем
3. Обрезать по размеру направляющую G2 (ВС-96 мм) и выполнить фрезеровку на высоте замка (см.рисунок).
4. Если высота створки менее 2270 мм нижний штульп укоротить по размеру (ВС-300 мм).
   Если высота створки более 2270 мм нижний штульп укоротить по размеру (ВС-700 мм).
5. Штульпы верхний и нижний адаптировать к направляющей G2, предварительно скрепив направляющую со штульпом.
6. Установить монтажные накладки.
7. Установить верхнюю и нижнюю монтажные накладки по углам, уплотнив их силиконом.
8. При высоте створки < 2270 мм применять верхний штульп 374 756, при высоте створки > 2270 мм применять верхний штульп 600 мм 441 965.

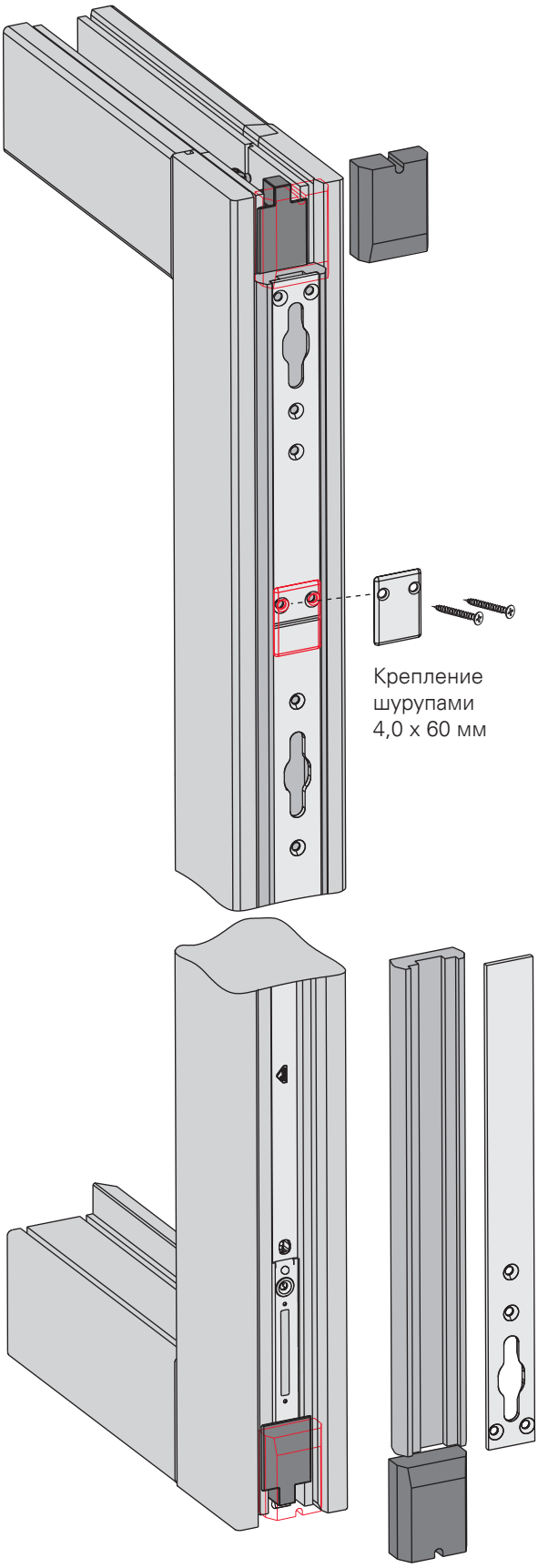

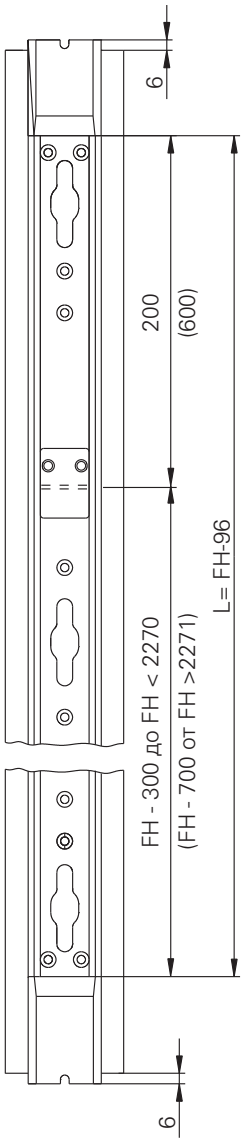

Roto Patio Life

Схема D – подготовка створки к оковке

Сечение A-A

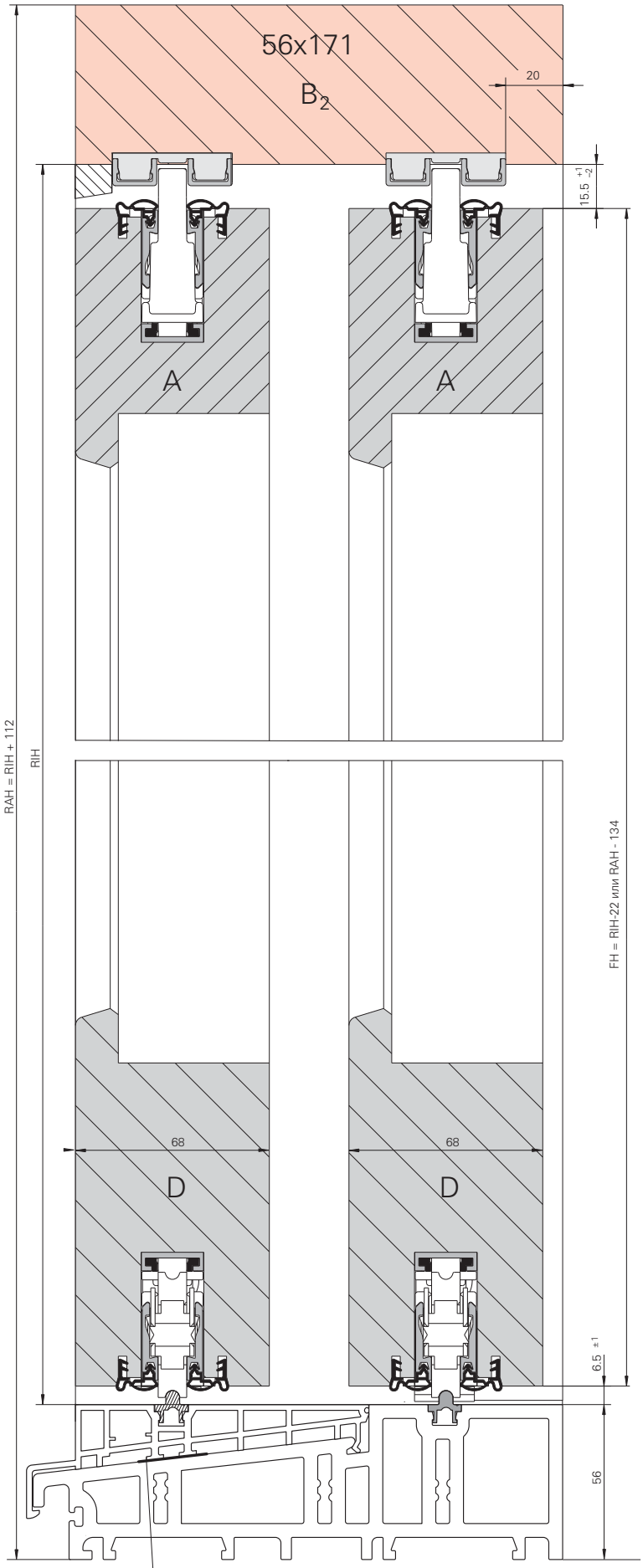

Усиливающая плёнка схема D. Номер SAP: 473 230

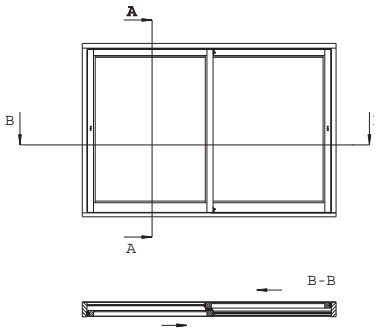

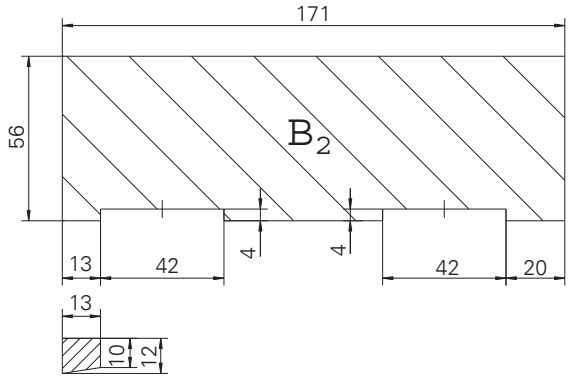

Профиль P импоста: перед приклеиванием уплотнительной накладки оставить по концам кусок уплотнителя

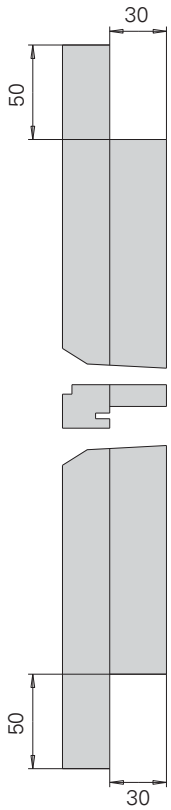

Состояние: февраль 2008. Сохраняется право вносить изменения.

Створка сверху:
уплотнительную накладку
посадить на силикон

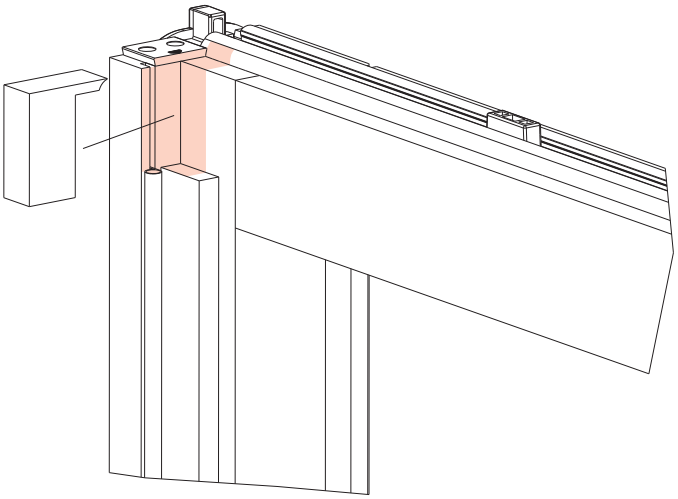

Створка снизу:
уплотнительную накладку
посадить на силикон

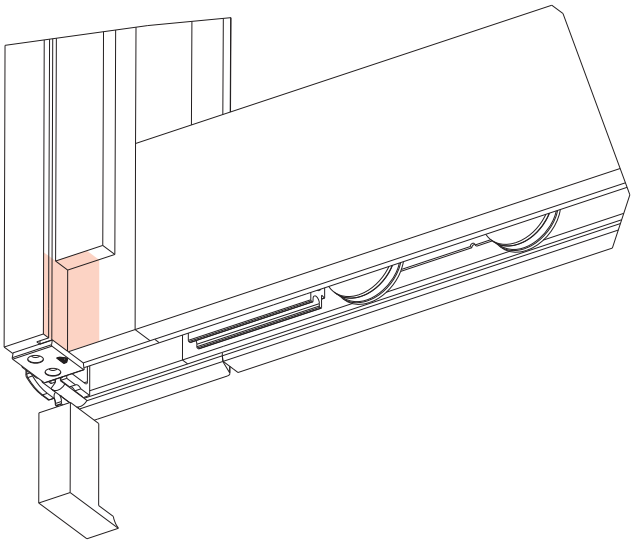

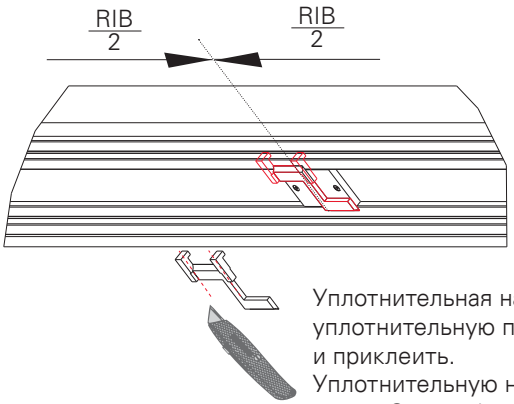

Уплотнительная накладка импоста сверху:
уплотнительную пластину выровнять
и приклеить.
Уплотнительную накладку приклеить
клеем Cosmoplast 500.
Отрезать позиционирующий элемент.

Уплотнительная накладка импоста
снизу: накладку приклеить клеем
Cosmoplast 500.
После установки накладки обрезать
позиционирующий элемент.

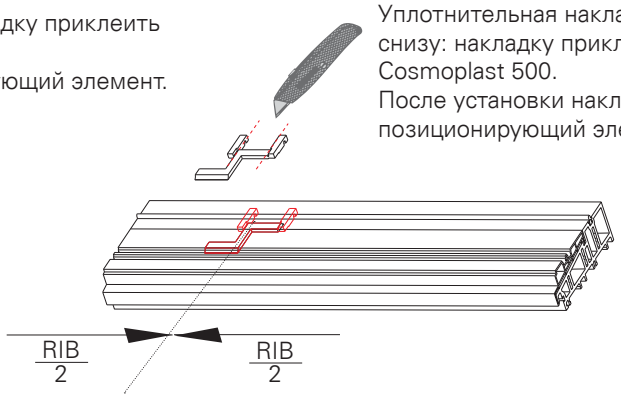

Схема D – подготовка створки к оковке

Установить демпферы на обеих створках.

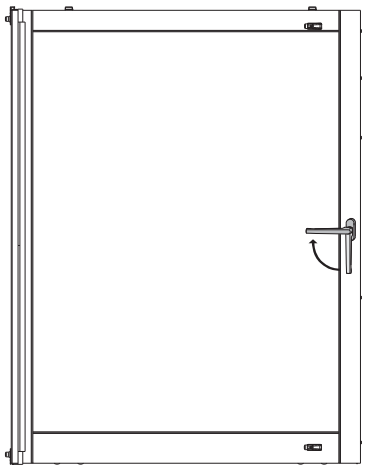

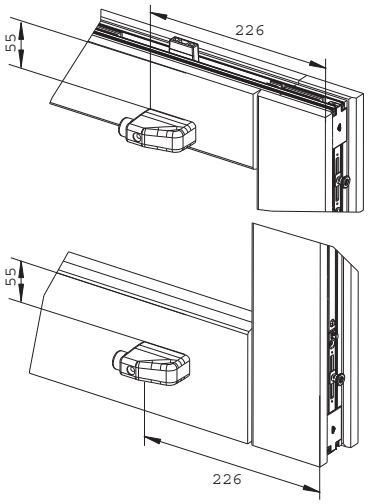

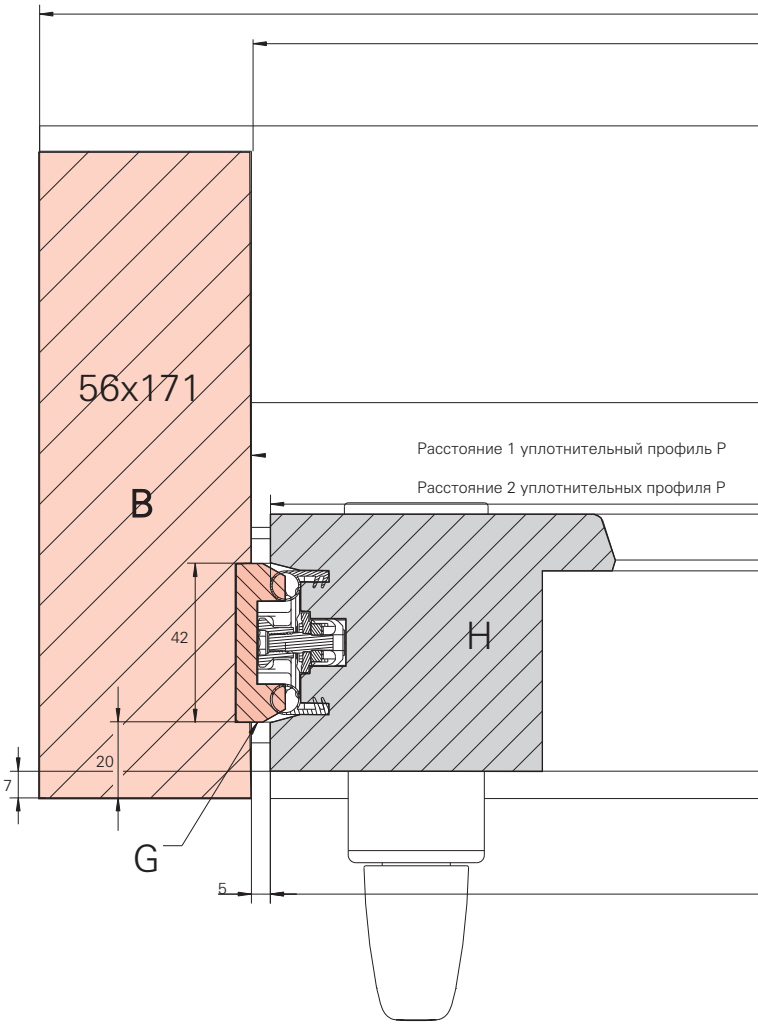

Состояние: февраль 2008. Сохраняется право вносить изменения.

Сечение B-B

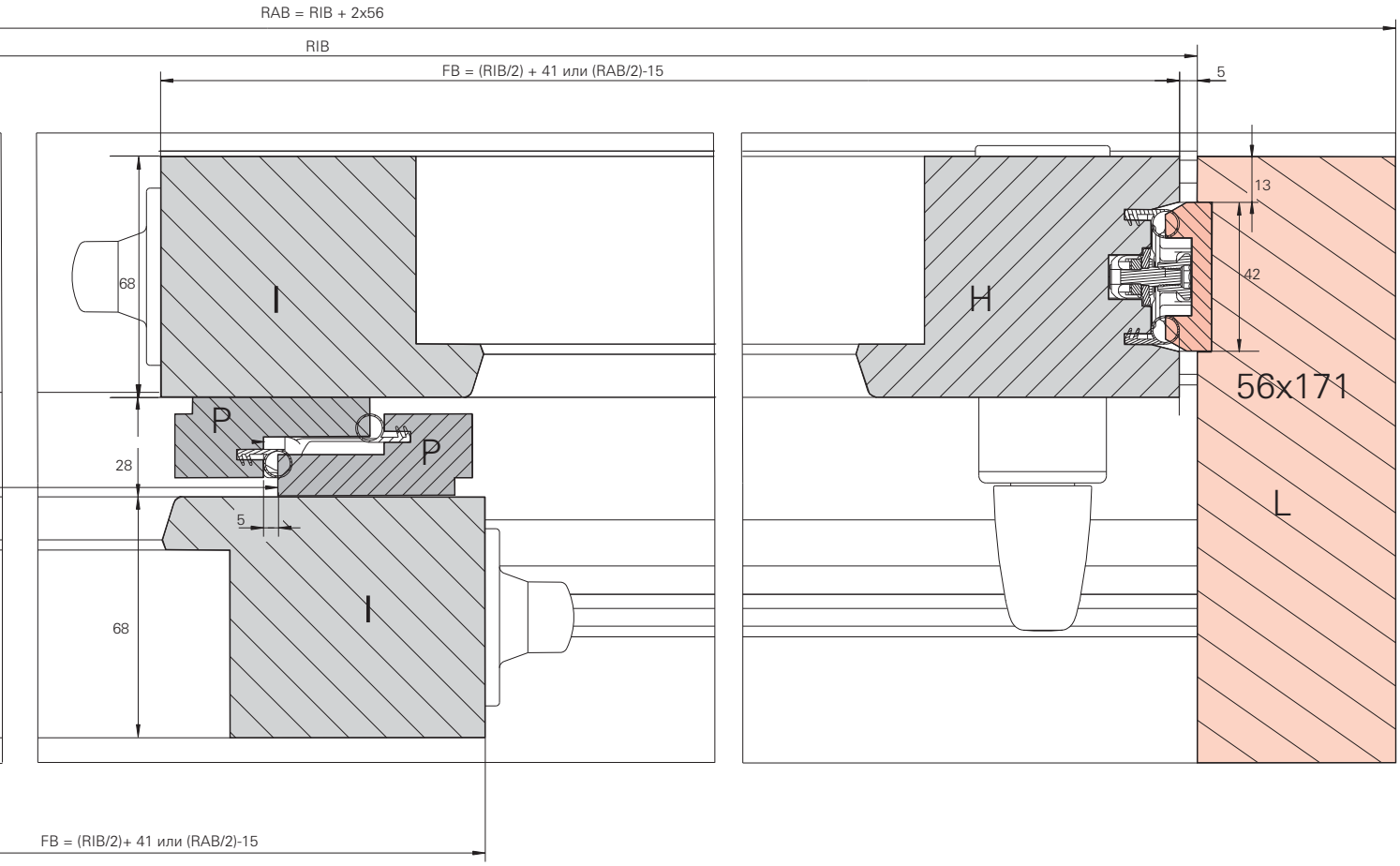
RAB = RIB + 2x56
RIB
FB = (RIB/2) + 41 или (RAB/2)-15
5
13
42
68
I
H
P
P
28
5
56x171
L
I
68
FB = (RIB/2)+ 41 или (RAB/2)-15

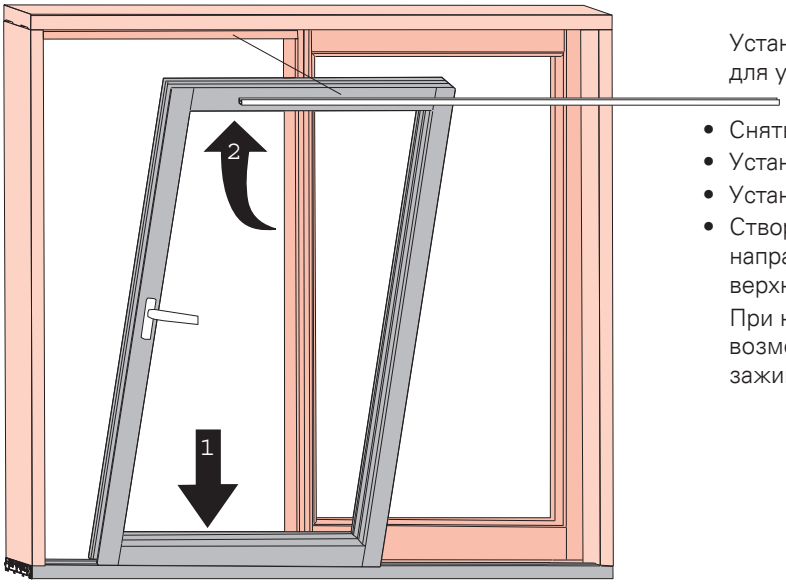

Вариант 1

Установка дверей снизу. Наиболее оптимальный способ для установки больших и тяжелых дверей.

- Снять внутреннюю верхнюю направляющую шину.
- Установить ручку под углом 90° (положение для сдвига).
- Установить створку тележками на ходовую шину.
- Створку с накладками опереть на внешнюю верхнюю направляющую шину, после чего прижать внутренней верхней направляющей шиной.

  При необходимости створку нужно будет подвинуть для возможности установки направляющей шины на зажимы.

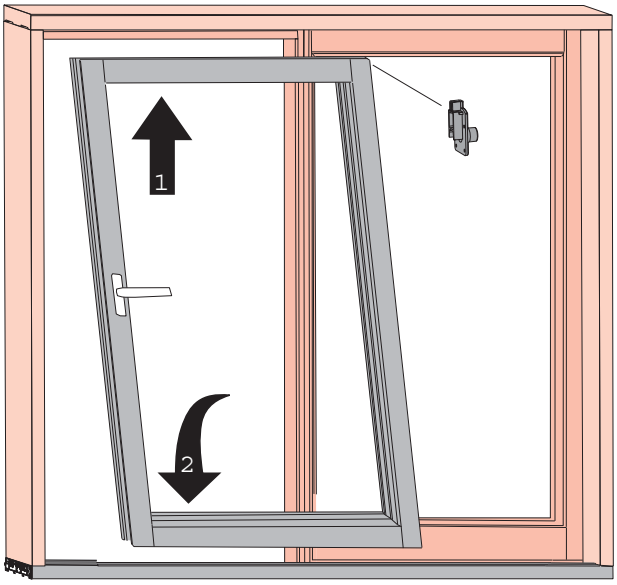

Вариант 2

Установка дверей сверху. Наиболее оптимальный способ для установки стандартных дверей.

- Перед установкой створки нельзя устанавливать верхний демпфер.
- Установить ручку под углом 90° (положение для сдвига).
- Установить створку верхними направляющими между двумя направляющими шинами, после чего установить тележки ходовых механизмов на несущую шину.
- Установить верхний демпфер.

Состояние: февраль 2008. Сохраняется право вносить изменения.

Roto Patio Life

Инструкция по обслуживанию

Данная балконная дверь оснащена высококачественной оригинальной фурнитурой Roto Patio Life.
С целью обеспечения многолетней, безукоризненной работы фурнитуры в течение длительного времени и во избежание ее предварительного износа необходимо выполнять следующие предписания:

- очистить все элементы фурнитуры от всевозможного строительного мусора, чтобы избежать блокирование створки во время её сдвига.
  Особое внимание следует обращать на содержание несущей шины в абсолютной чистоте.

- Как минимум один раз в год смазывать все подвижные части фурнитуры и все запорные точки. Для этого использовать смазки или масла не содержащие смолы и кислоты! Например, номер SAP 457 464!

- Регулировка прижима створки производится путём регулировки на запорных цапфах.

Регулировка фурнитуры может производится исключительно обученным персоналом!

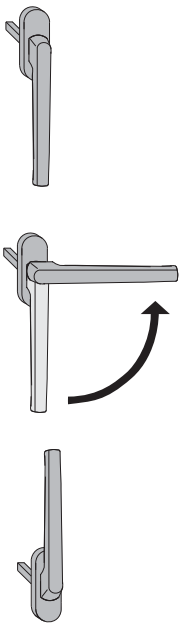

1. Закрыто

2. Положение для сдвига

3. Закрыто, включено проветривание

Внимание!
При закрывании сдвижных дверей Patio Life не допускать попадания в проём конечностей или других частей тела.
Это особенно опасно для детей или домашних животных..

Регулировка по вертикали
± 0,6 mm

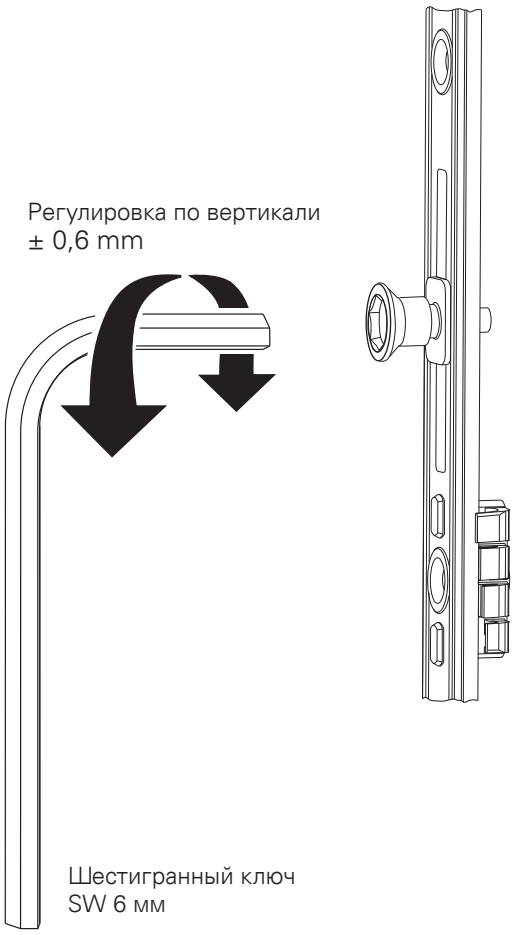

Шестигранный ключ
SW 6 мм

Состояние: февраль 2008. Сохраняется право вносить изменения.

МЫ ОТКРЫВАЕМ ПРОСТРАНСТВО

Состояние: февраль 2008 года. Сохраняется право вносить изменения. AB 541-2 UA-1
© 2008 Roto Frank AG
® Roto является защищённой торговой маркой

Больше информации:
«Представительство Рото Франк
Окучия Будовлане Сп. з о.о.»
ул. Марины Расковой 17, оф. 612
02660, Киев
Тел: +38 (044) 501 04 18
Факс: +38 (044) 568 53 95
E-mail: rotokiev@adamant.net

Качество, признанное во всём мире

Весь мир строительной фурнитуры из одних рук. Не смотря на то, что требования к оконной фурнитуре так же многообразны, как и рынки, на которых Roto выступает в качестве лидера, мы чётко осознаём поставленную перед нами задачу: разработка и внедрение решений высочайшнго класса, которые не имеют аналогов. Решений, благодаря которым можно жить бережливее, безопаснее и комфортнее во всём мире.